VEX IQ®

Snapshot Gen2 Build Instructions

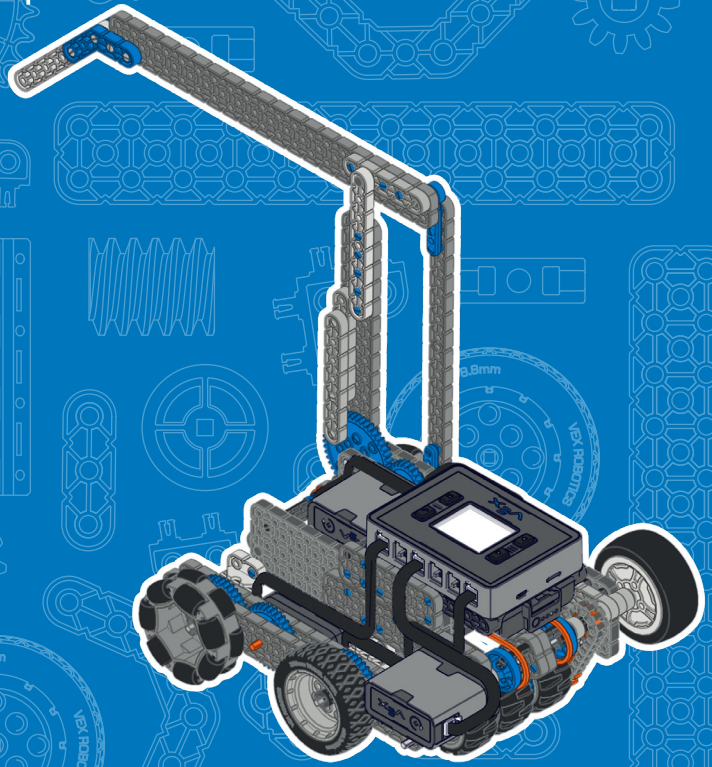

228-4444

Count before you connect • Contar antes de conectar • Compter avant de connecter • Contare i pezzi prima di collegarli• Erst zählen, dann verbinden• Policz, zanim połączysz • Tell voordat u aansluit

1:1

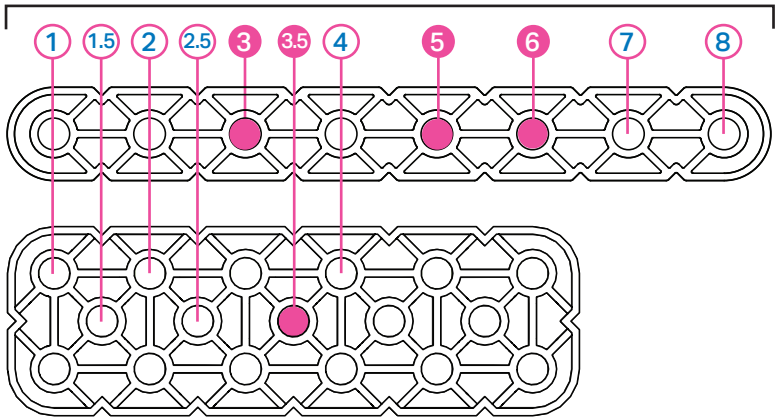

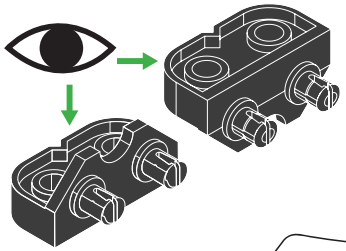

Confirm orientation
Confirmar orientación
Confirmez l'orientation
Confermare l'orientamento
Ausrichtung prüfen
Potwierdź orientację
Bevestig orientatie

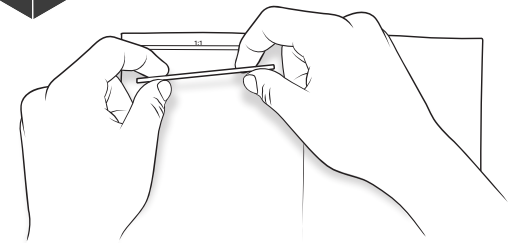

Check pieces against actual size in manual
Verificar partes contra tamaño real en el manual
Verifiez les pieces contre leurs tailles reelles dans le manuel
Controllare le dimensioni dei pezzi nel manuale rispetto alla grandezza naturale
Bauteile mit der originalgröße in der anleitung vergleichen
Sprawdź elementy względem rzeczywistego rozmiaru w instrukcji
Check stukken tegen de werkelijke grootte in de handmatige

Scan to download the
VEX IQ Part Ruler PDF

Alert Alerta Alerte Attenzione Warnung Ostrzeżenie Waakschuwing	Correct Correcto Correcte Corretto Richtig Prawidłowo Correct	Pivot Pivote Pivot Imperniare Drehbar lagern Obracać się na osi Draaien	Incorrect Incorrecto Incorrecte Non corretto Falsch Nieprawidłowo Verkeerd	Alternate view Vista alternativa Autre vue Vista alternativa Andere ansicht Widok alternatywny Vitzicht	Size Tamaño Taille Dimensione Größe Rozmiar Grootte	Notice Aviso Avis Fare attenzione Hinweis Zwróć uwagę Opmerken	Rotate Girar Faire tourner Ruotare Drehen Obróć Draaien	Flip Voltear Retourner Capovolgere Umdrehen Przerzuć Omdraaien

Puller

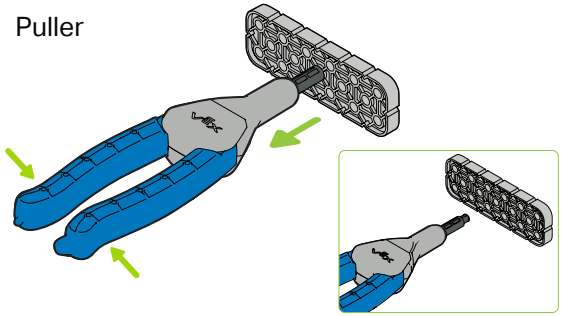

Pusher

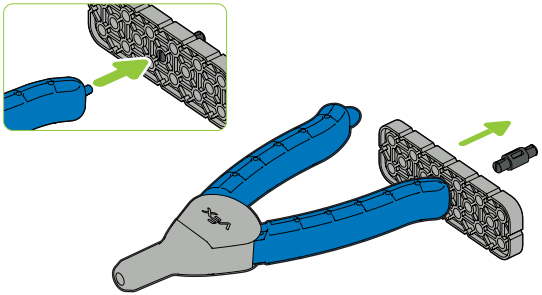

Lever

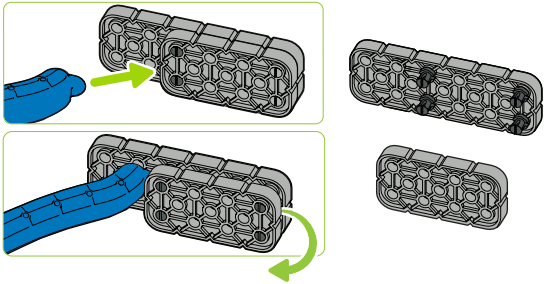

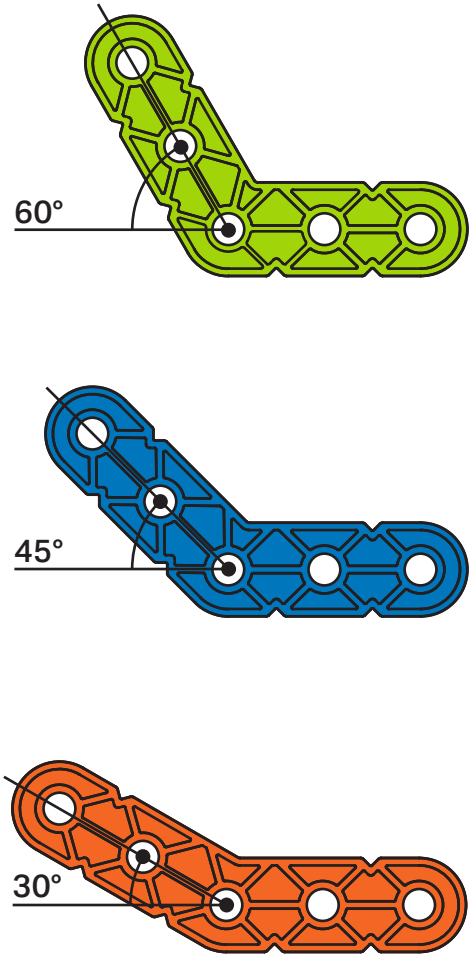

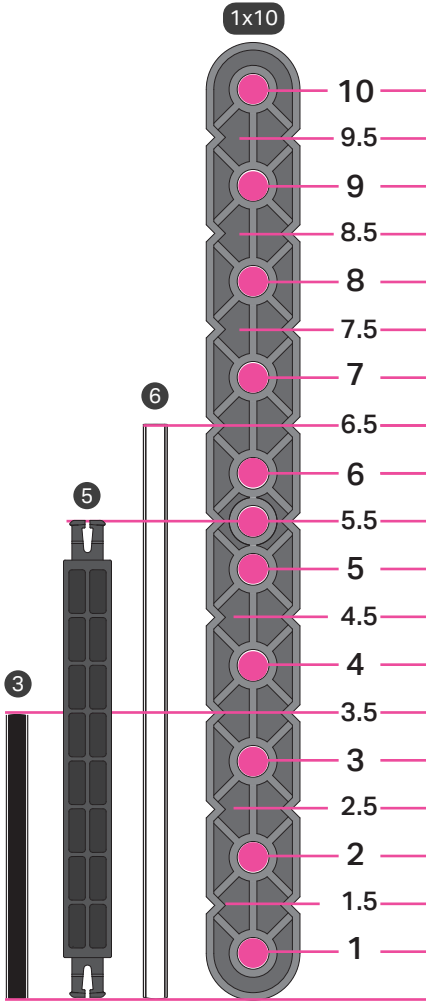

8x 0.25x 228-3201-114

10x 228-2500-143

1x 2x 228-3445-2234

2x 2x 228-3446-078

1x 2x 228-2500-2219

4x 3x 228-5573-081

2x 12x 228-2500-263

1x 8t 228-3446-232

4x 12t 228-3196-213

1x 16t 228-3446-233

3x 24t 228-3196-227

6x 36t 228-3196-214

1x 48t 228-3196-228

2x 228-3446-468

2x 2x2 228-3196-1925

3x 228-3944-1950

1x 228-3943-1953

3x 228-3201-1957

1x 228-3201-1958

2x 200mm

2x 200mm
228-2536

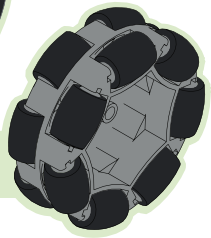

2x 228-3446-1660

63x 1x1
228-3196-060

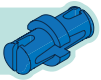

7x 1x2
228-5573-061

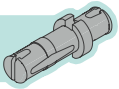

8x 0.5x
228-3201-064

5x 1x
228-3201-065

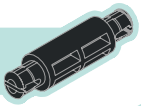

2x 2x
228-3201-067

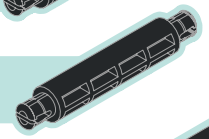

4x 4x
228-3201-070

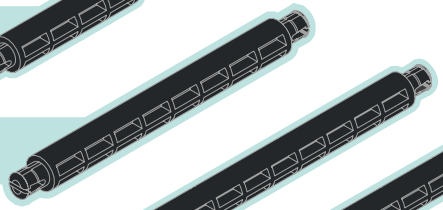

1x 6x
228-3201-072

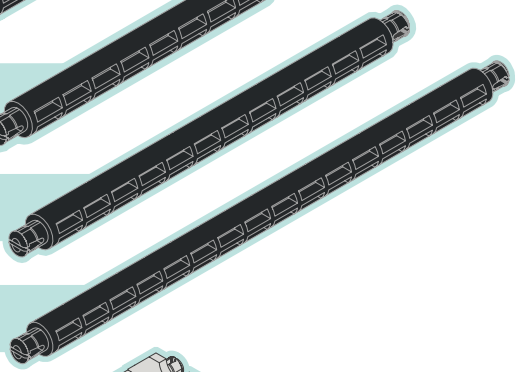

1x 8x
228-3201-1061

8x 228-3943-128

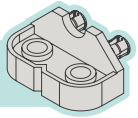

2x 228-3943-134

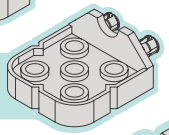

2x 228-3943-271

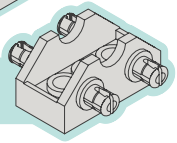

2x 228-3943-274

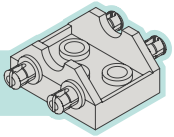

1x 228-3196-170

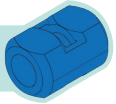

4x 0x2 228-5579-084

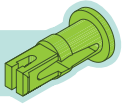

5x 0x3 228-3616-087

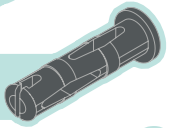

25x 228-3616-230

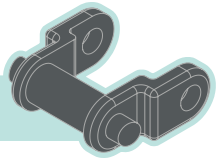

4x 228-2878-242

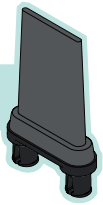

4x 228-2560

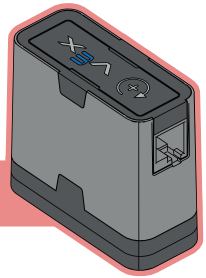

3x 200mm 228-2780-001

1x 300mm 228-2780-001

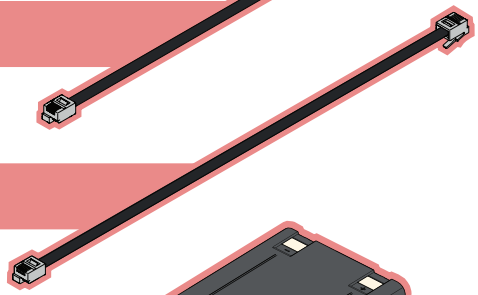

1x 228-6480

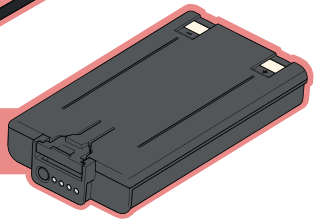

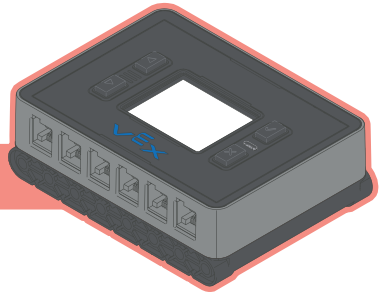

1x 228-7045

6x 1x1 228-5573-154

1x 1x5 228-5573-004

1x 1x6 228-5573-005

1x 1x7 228-5573-006

2x 1x8 228-3943-007

1x 1x8 228-5573-007

1x 1x16 228-3944-014

4x 2x2 228-3944-017

1x 2x4 228-3944-019

1x 2x6 228-3944-021

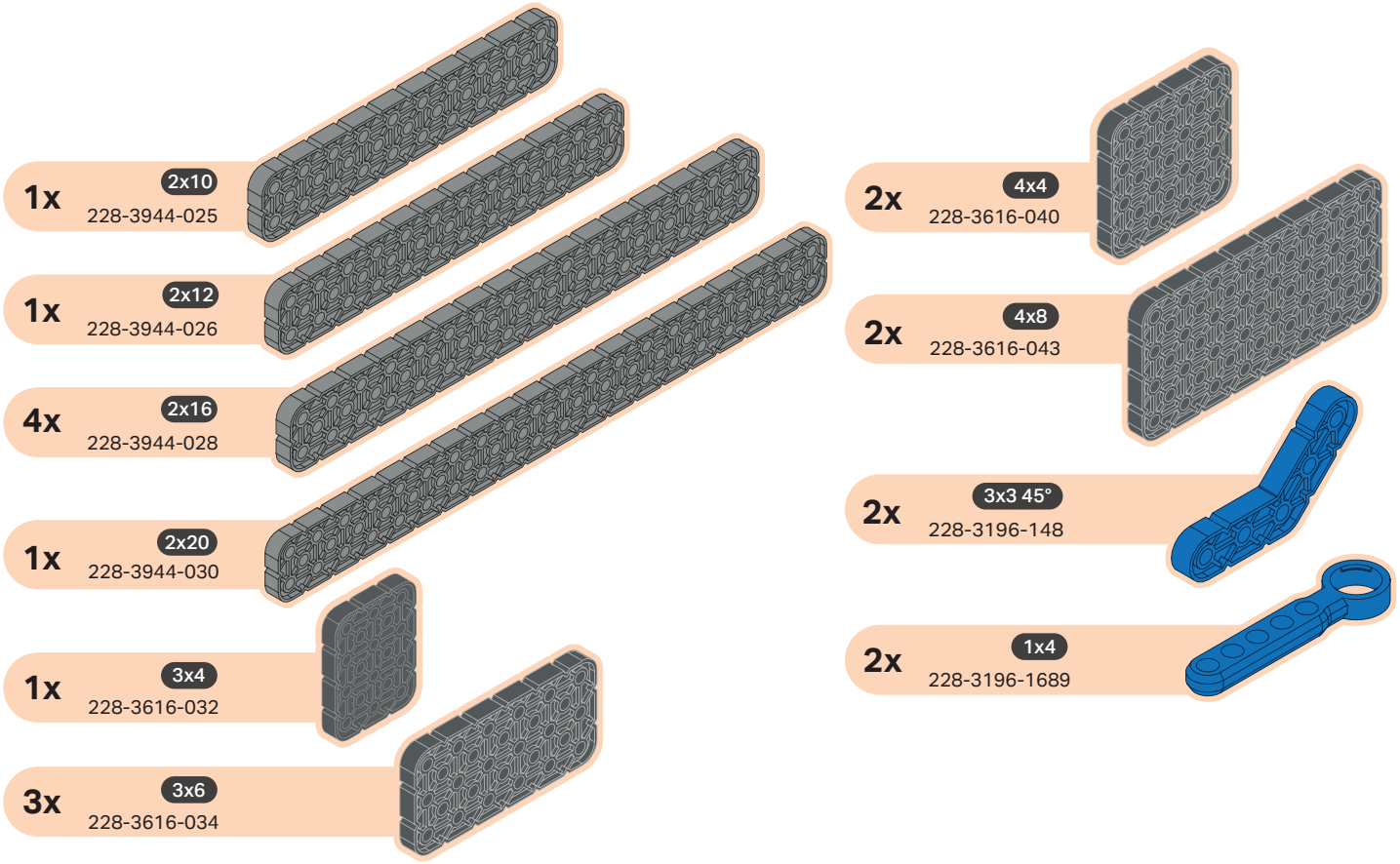
1x 2x10 228-3944-025
1x 2x12 228-3944-026
4x 2x16 228-3944-028
1x 2x20 228-3944-030
1x 3x4 228-3616-032
3x 3x6 228-3616-034
2x 4x4 228-3616-040
2x 4x8 228-3616-043
2x 3x3 45° 228-3196-148
2x 1x4 228-3196-1689

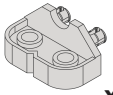

x1

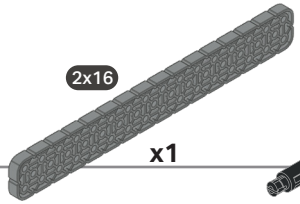

x1

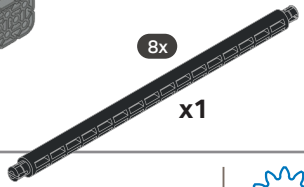

x1

1

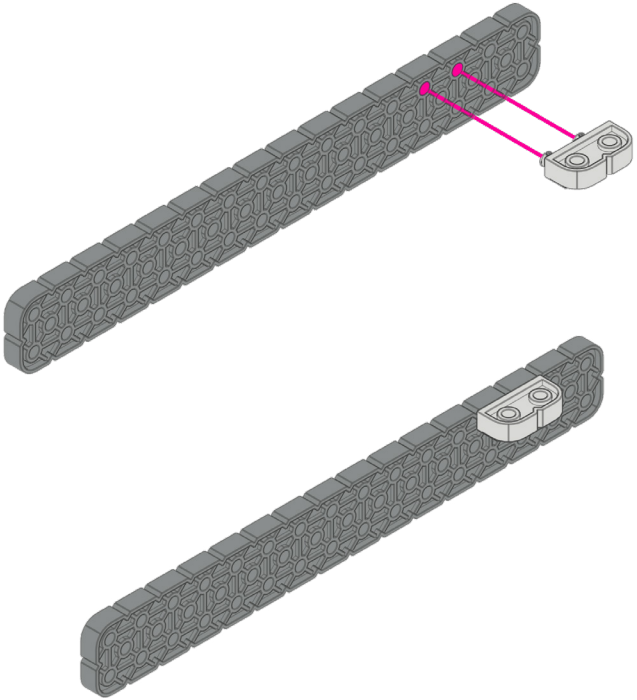

2

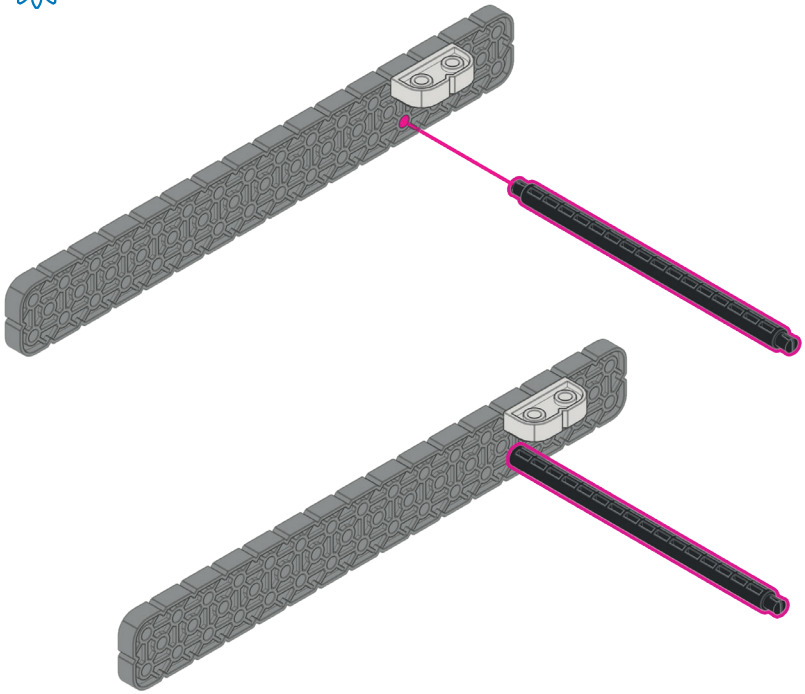

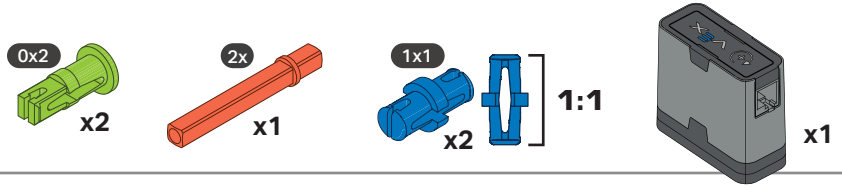

3

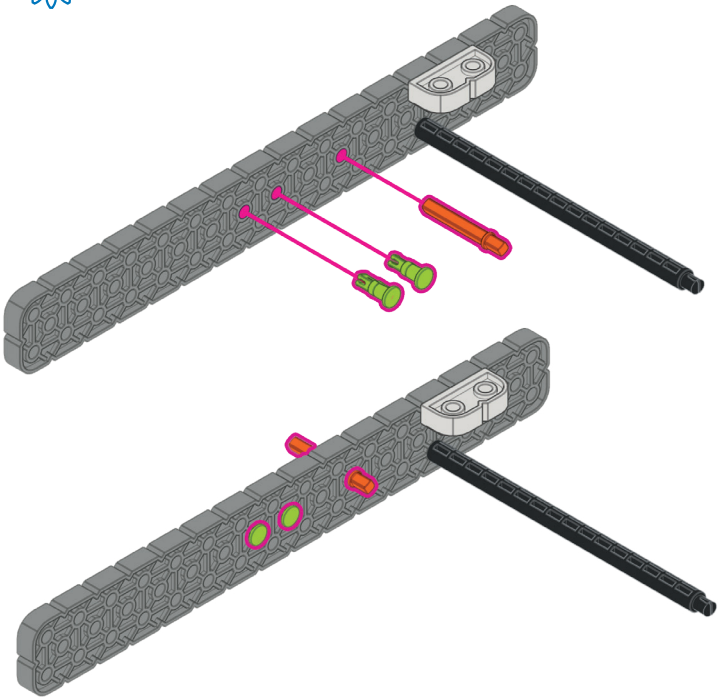

4

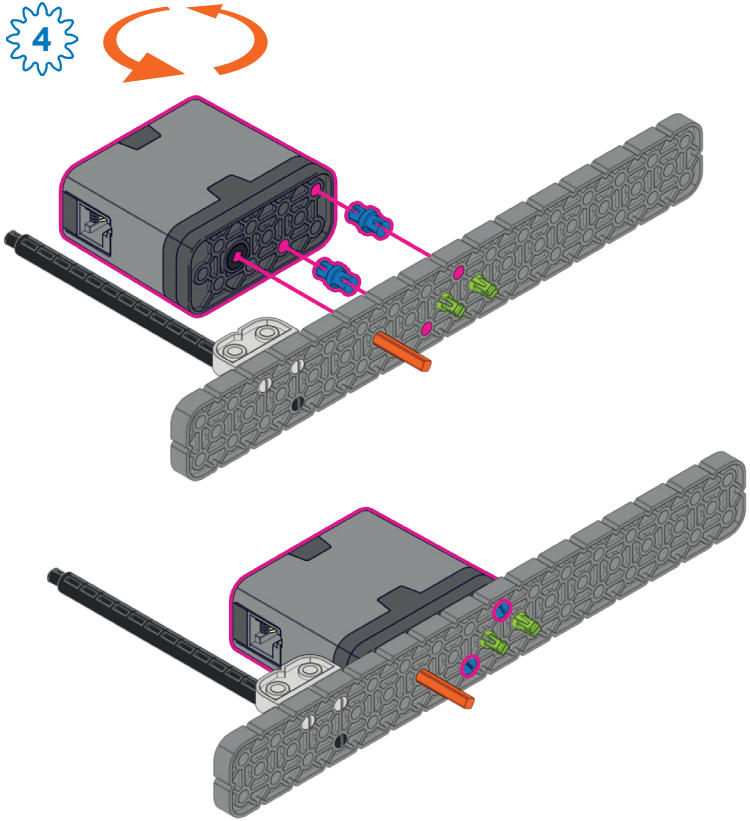

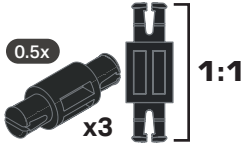

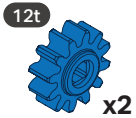

5

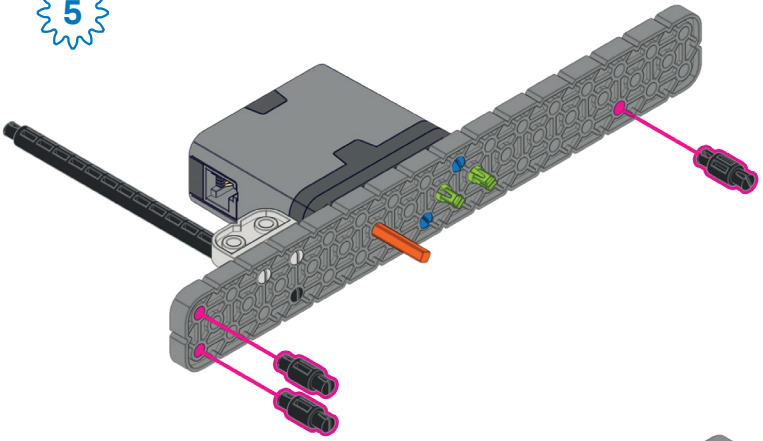

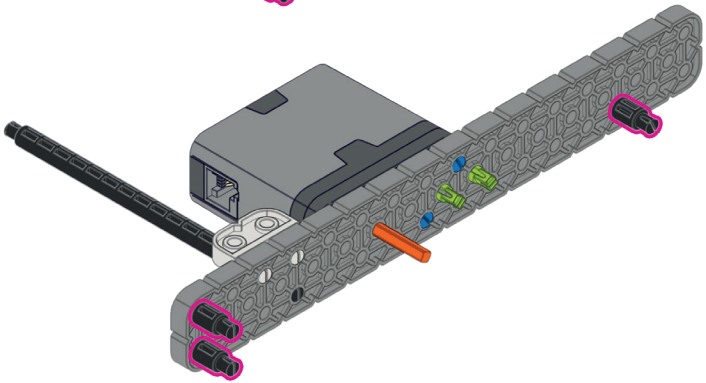

6

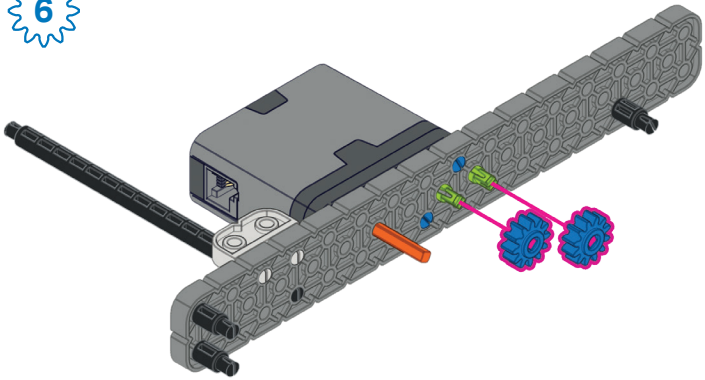

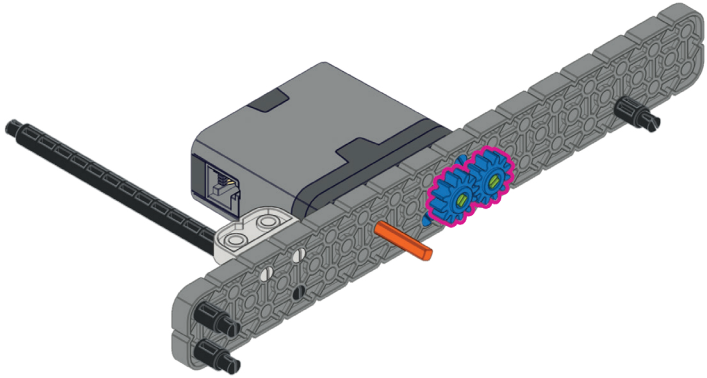

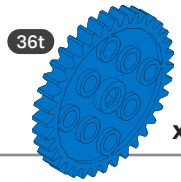

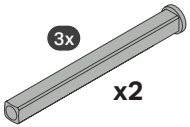

7

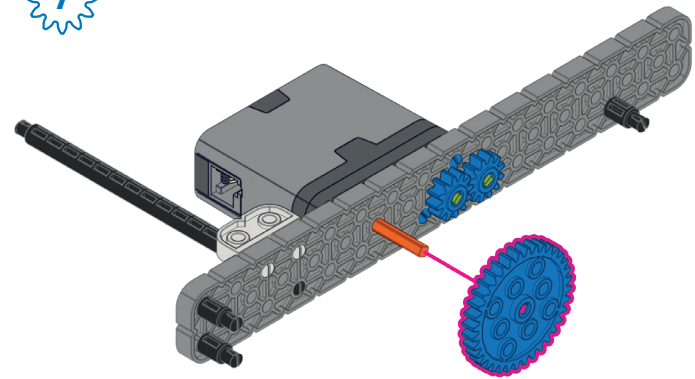

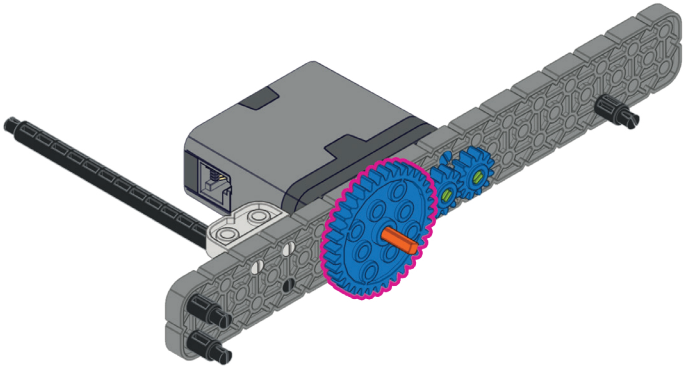

8

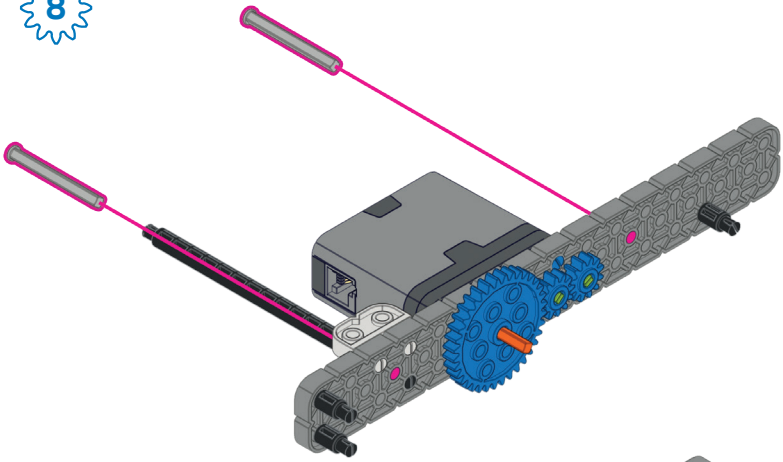

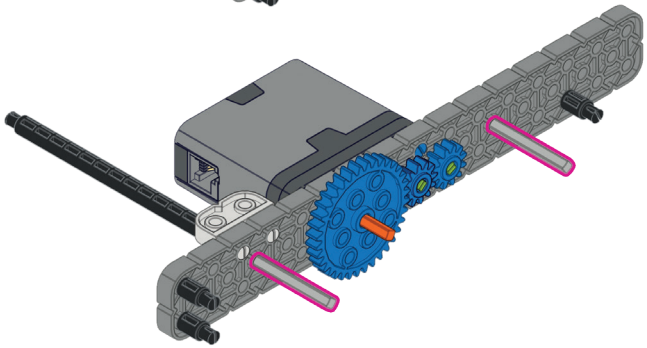

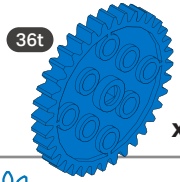

x2

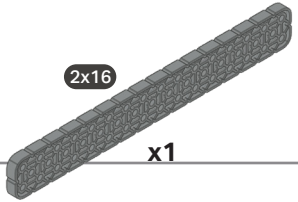

x1

9

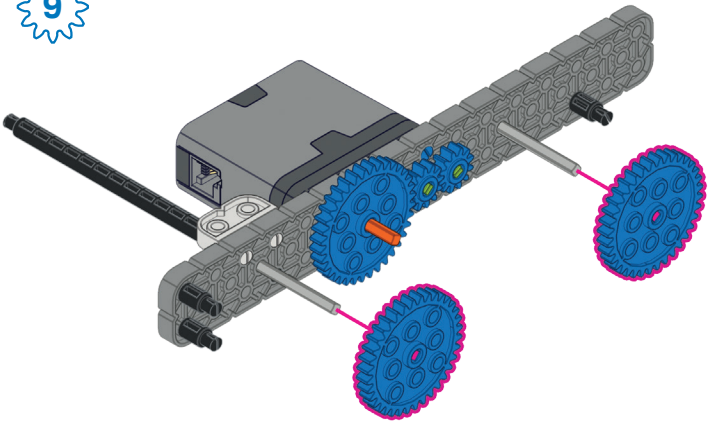

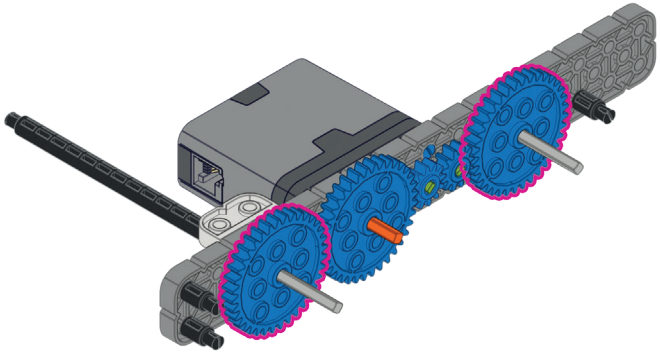

10

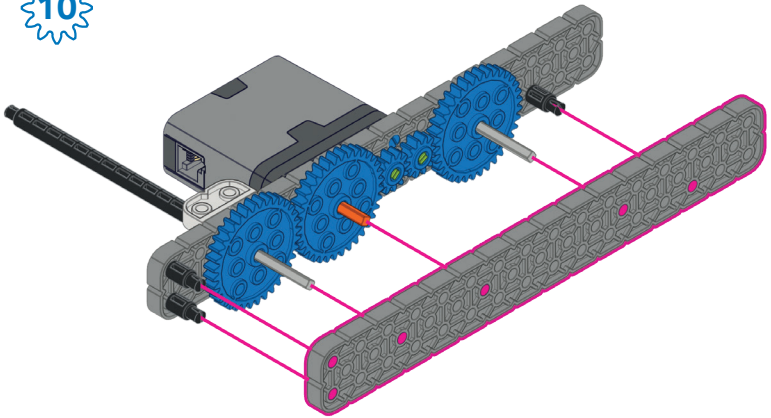

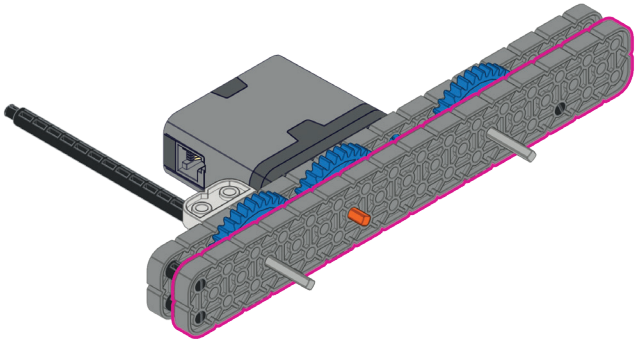

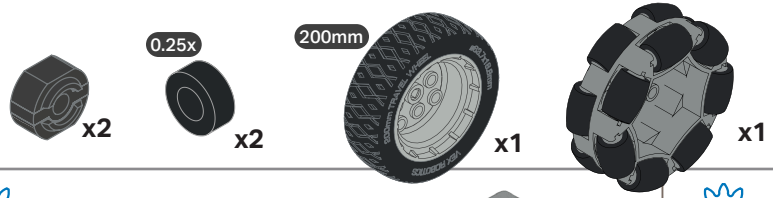

11

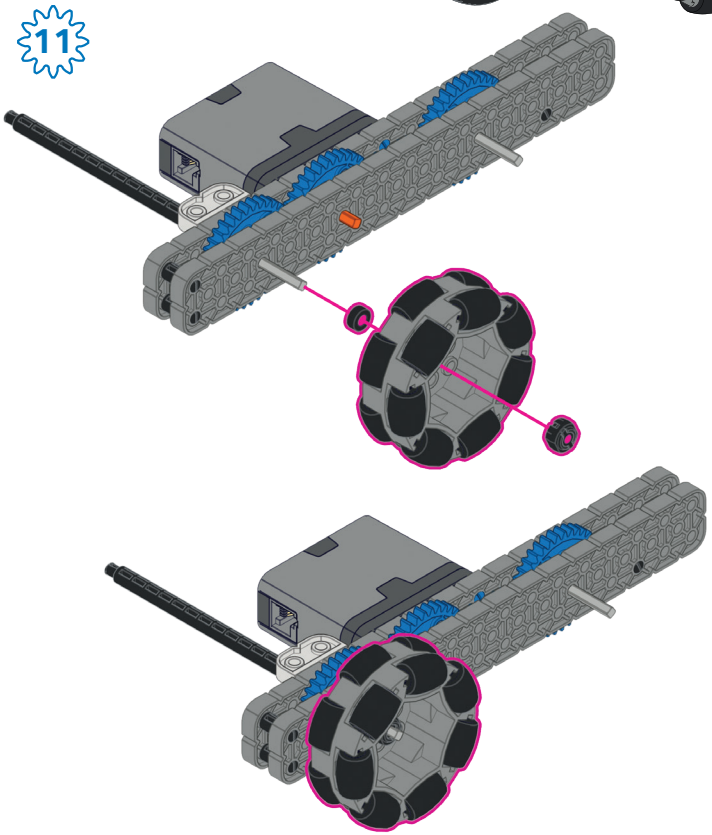

12

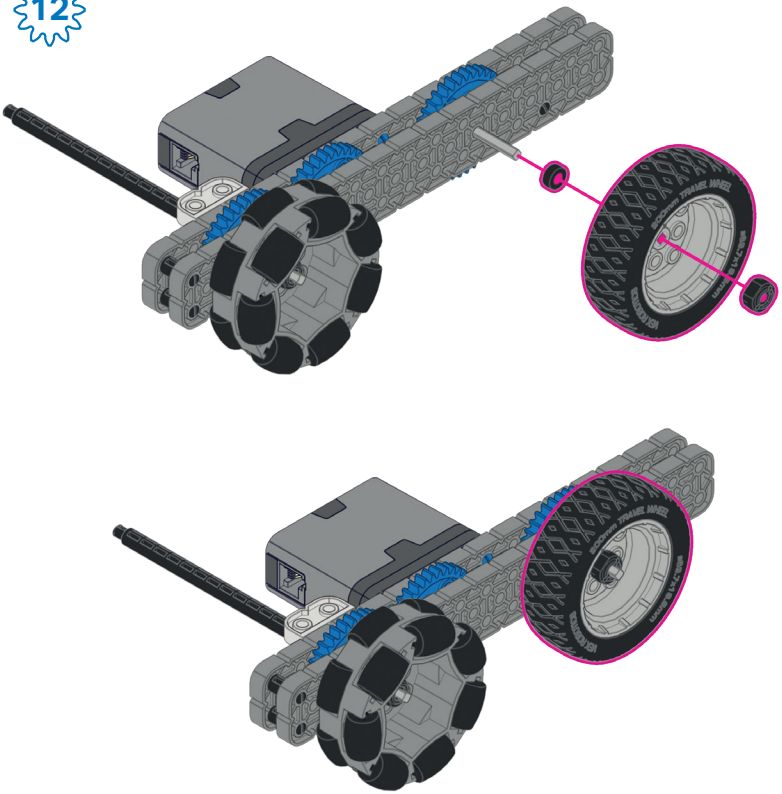

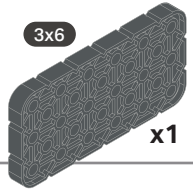

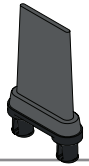

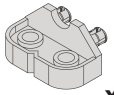

13

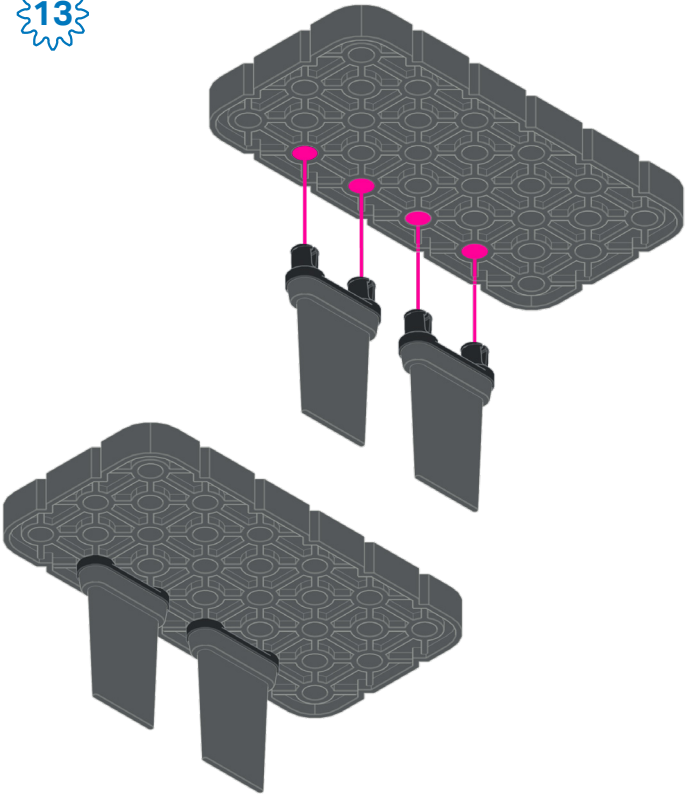

14

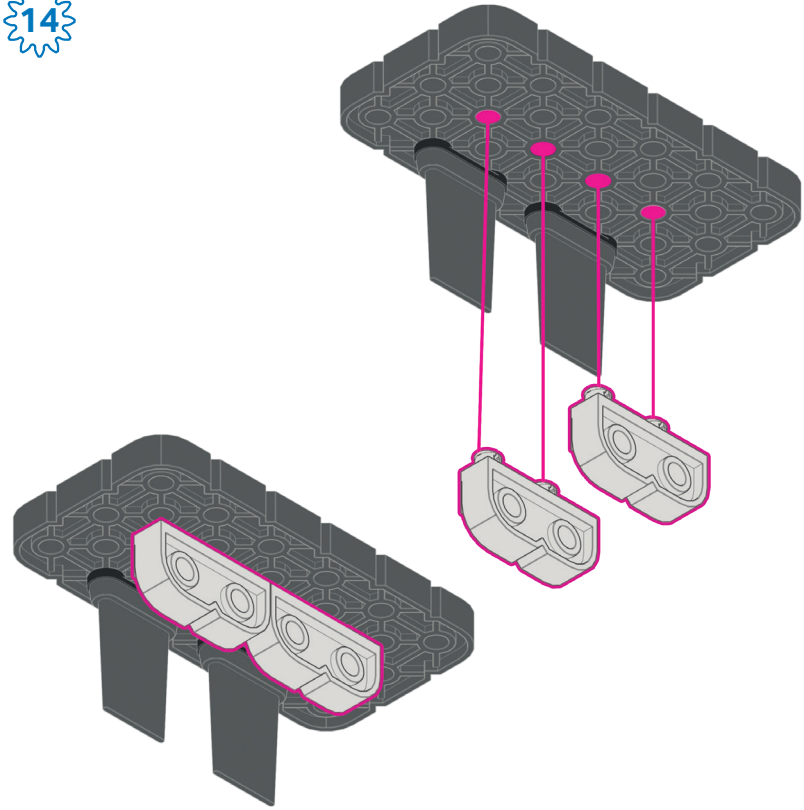

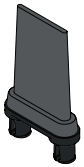

x2

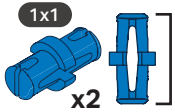

1:1

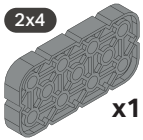

15

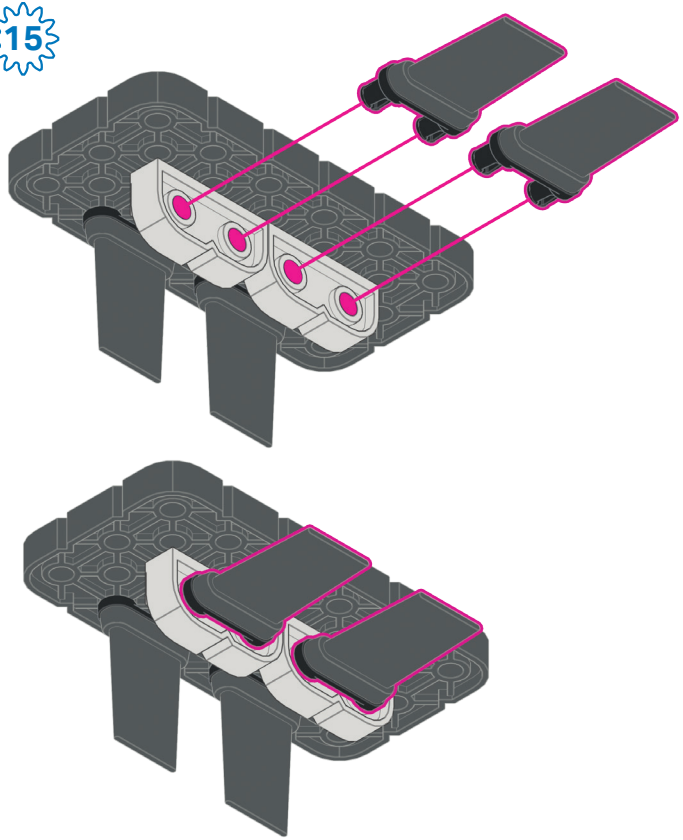

16

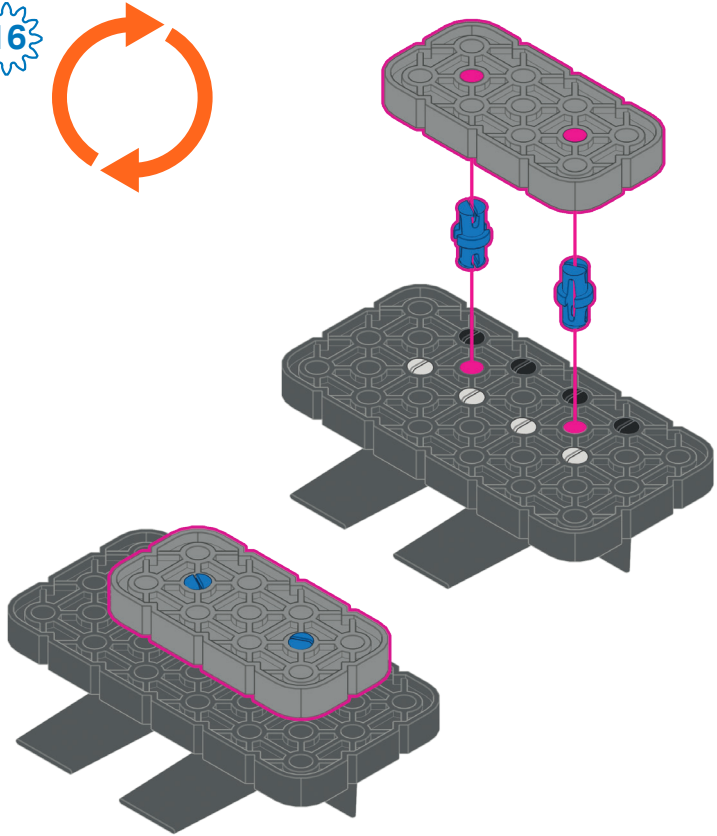

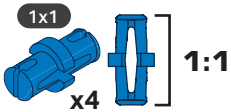

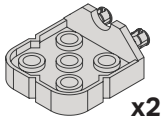

17

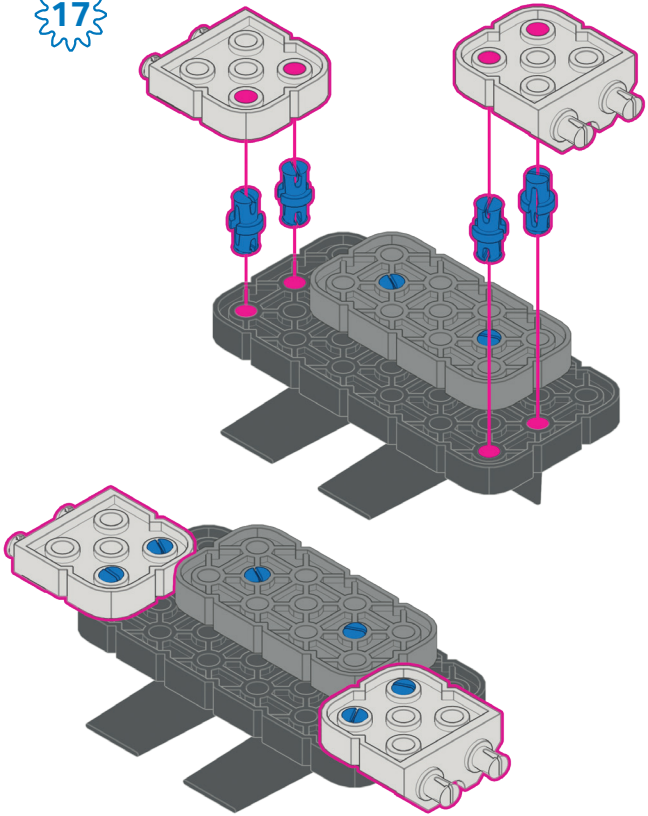

18

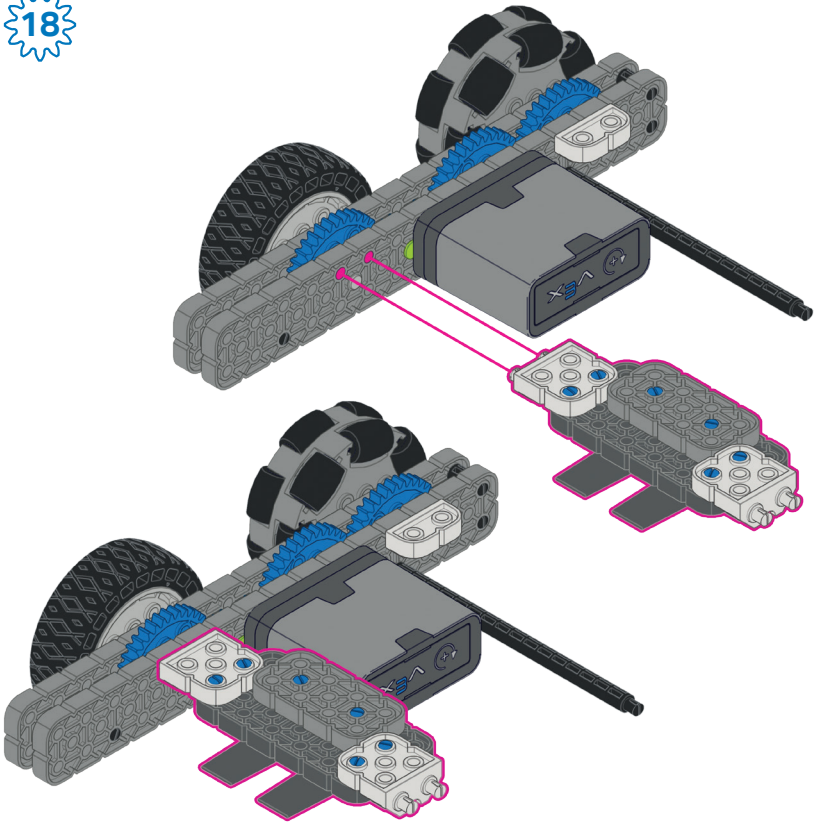

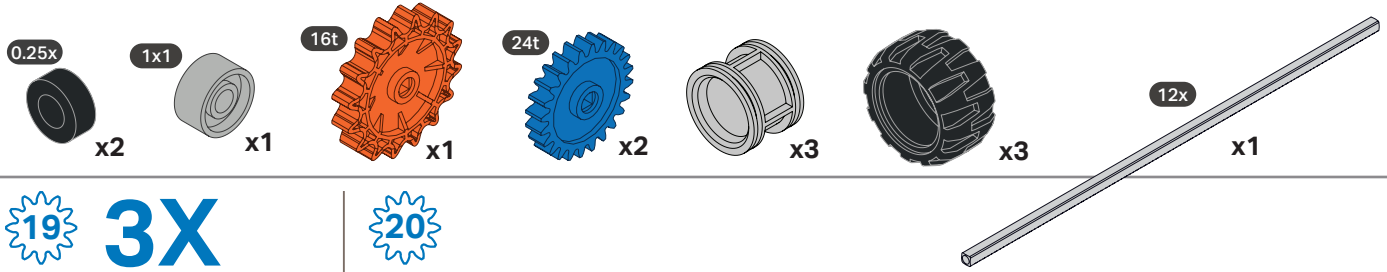

19 **3X**

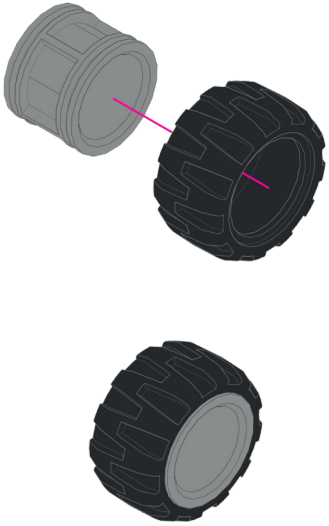

20

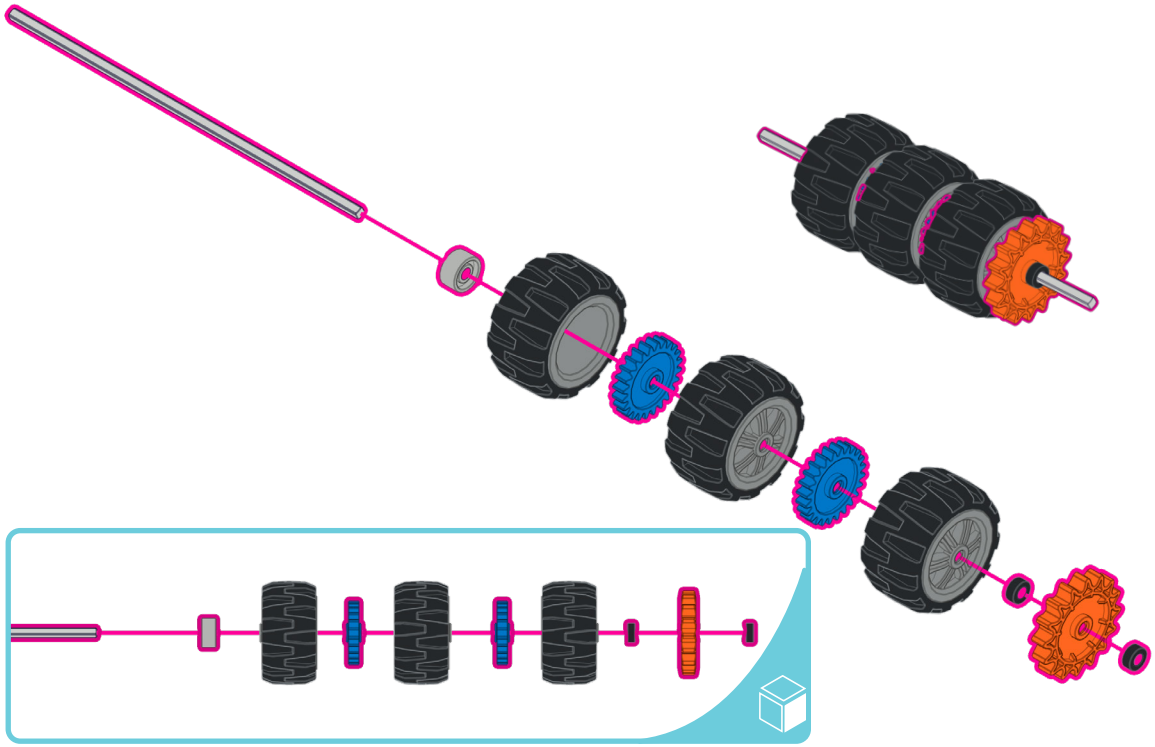

21

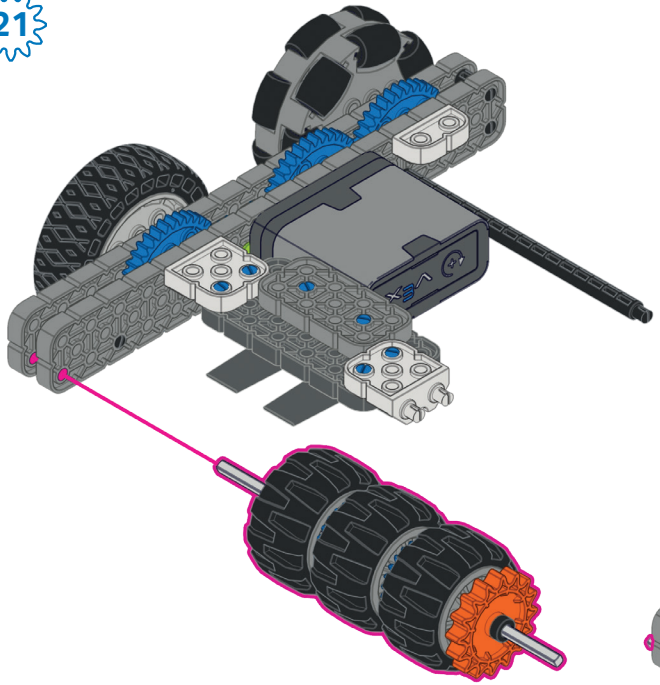

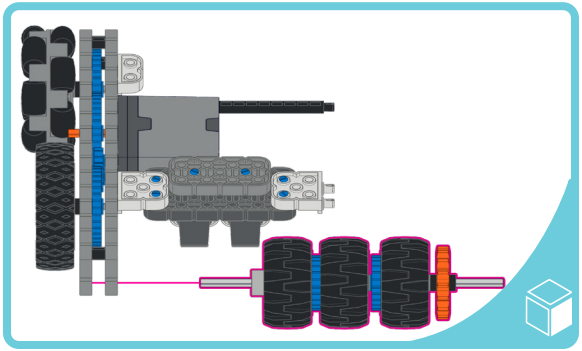

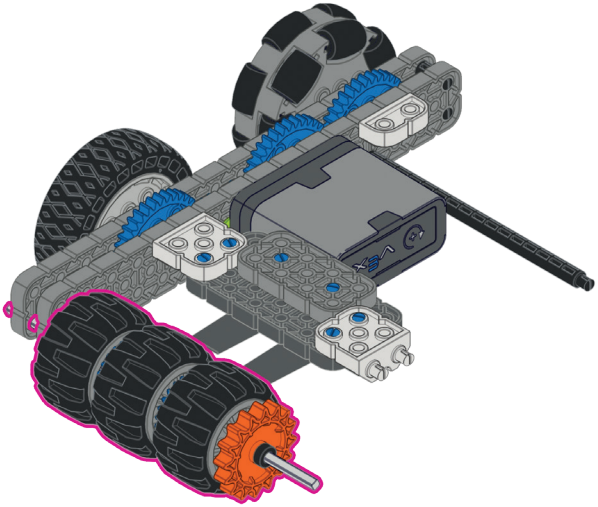

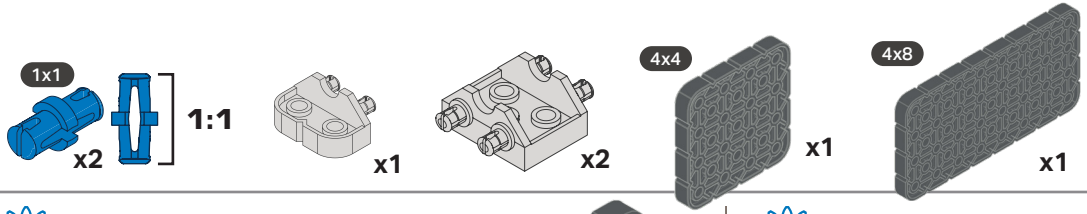

22

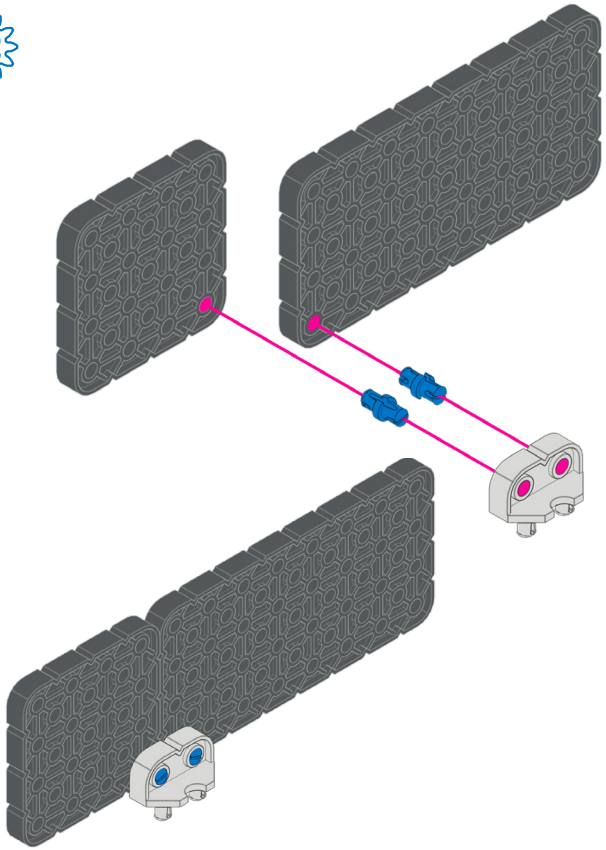

23

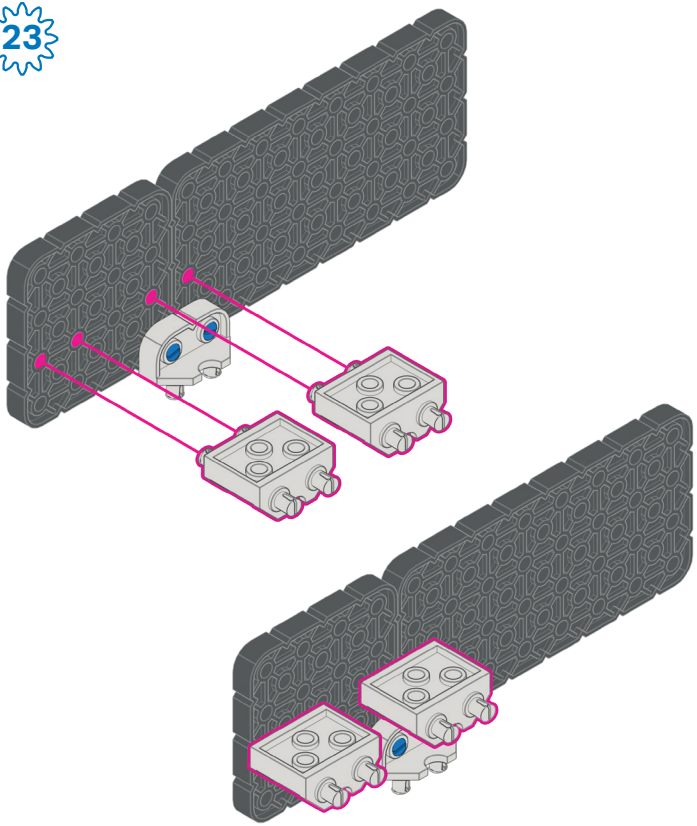

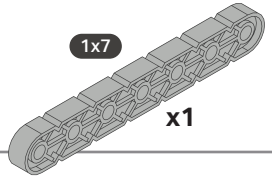

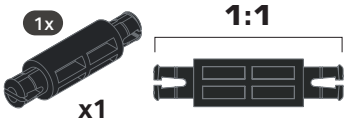

24

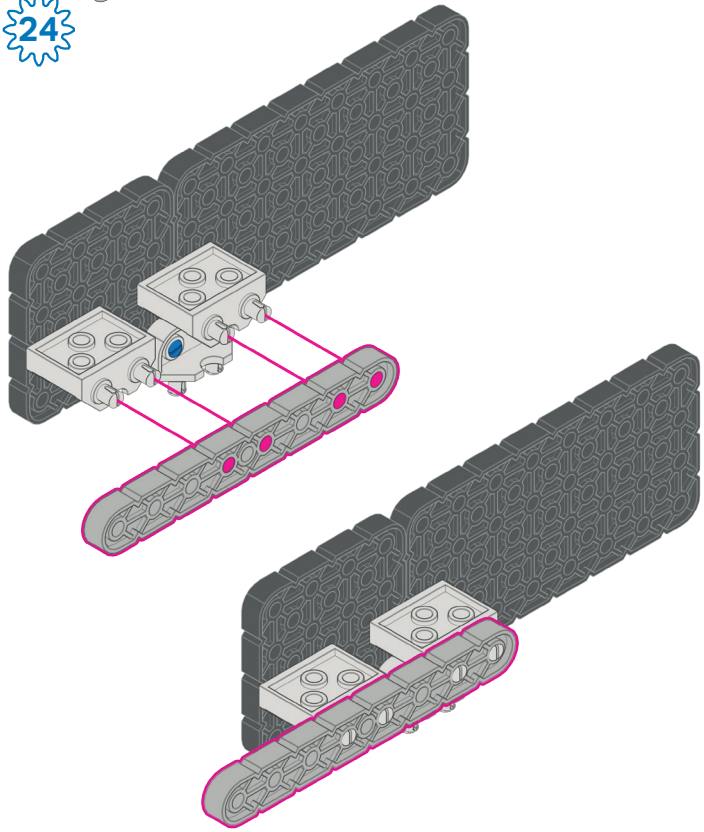

25

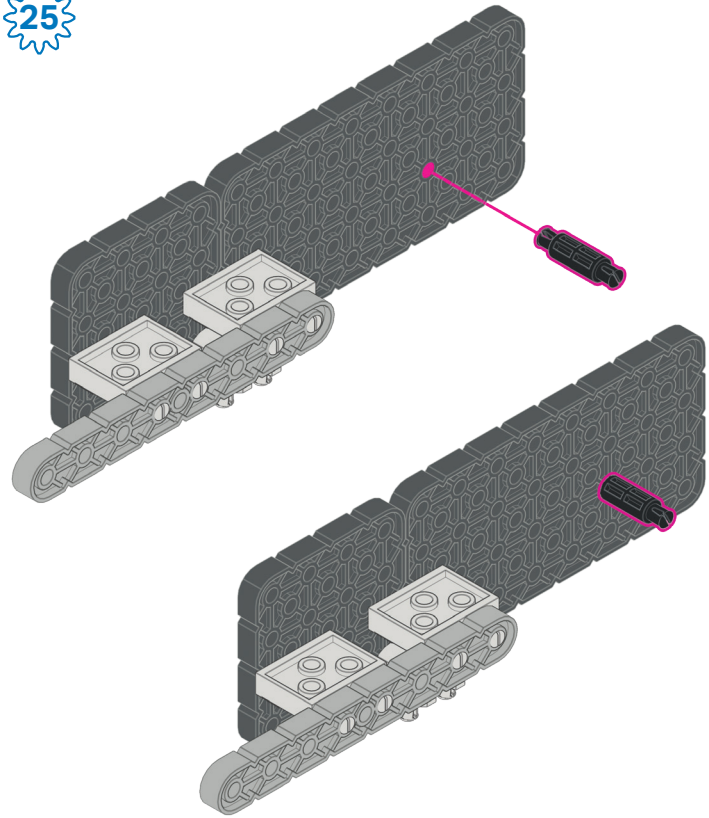

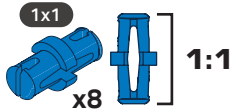

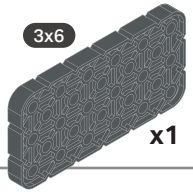

26

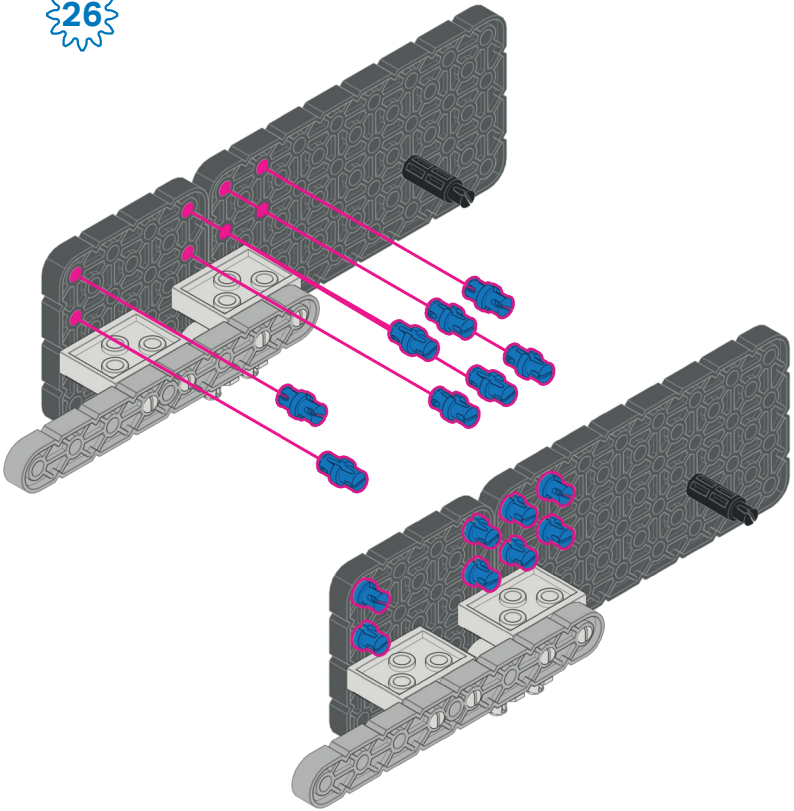

27

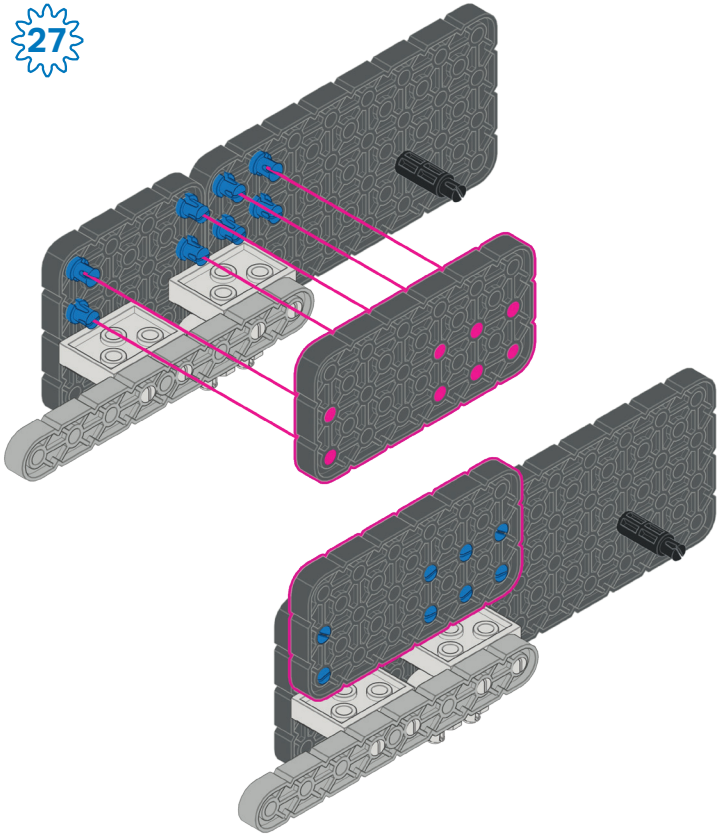

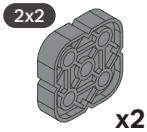

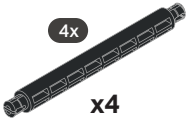

28

29

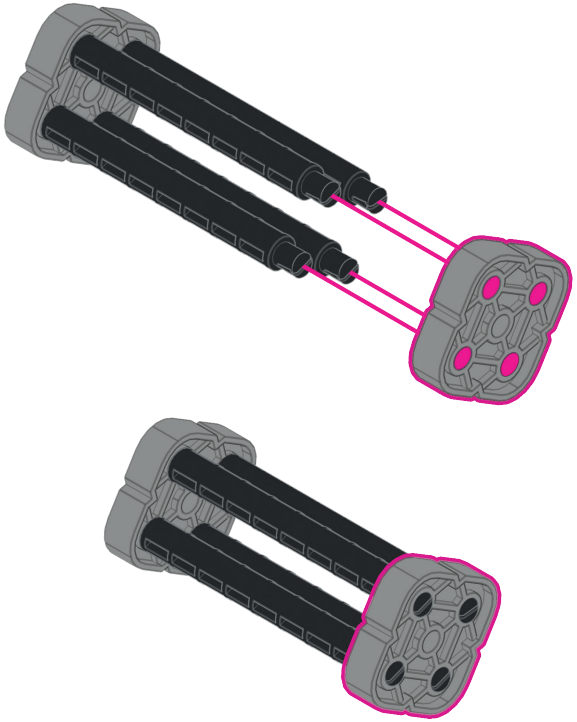

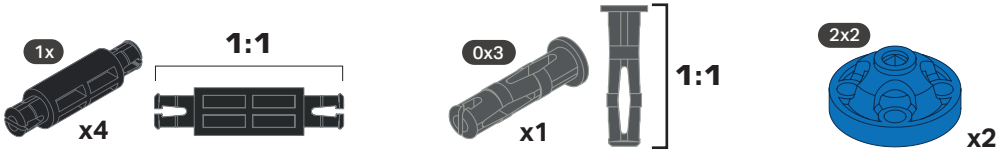

30

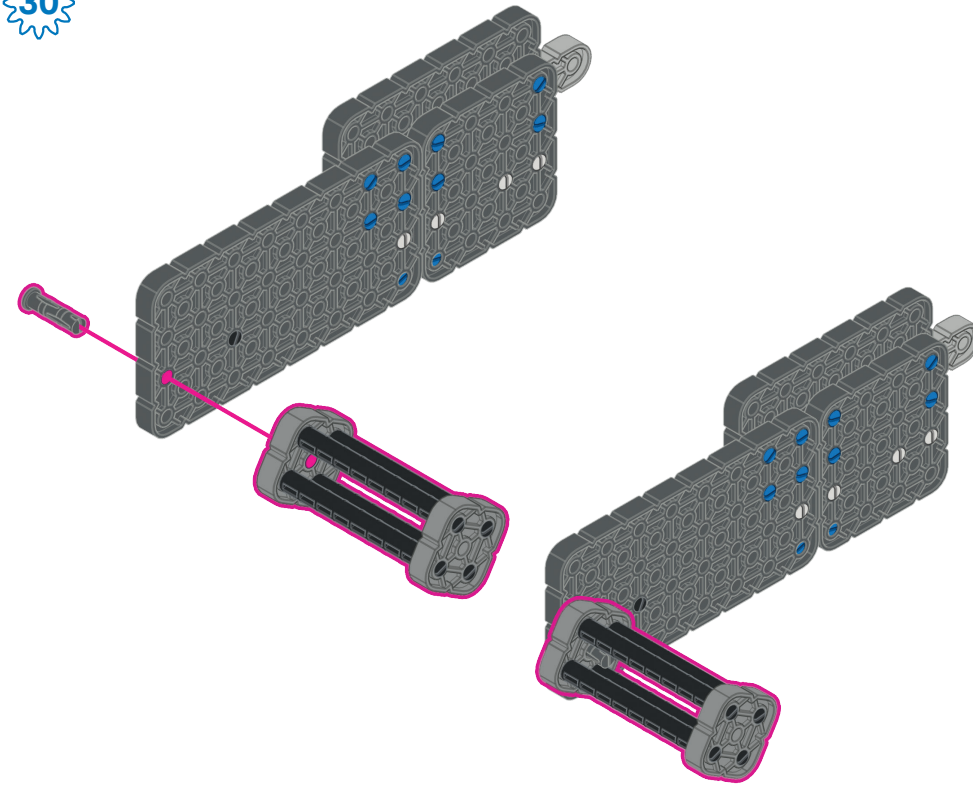

31 2X

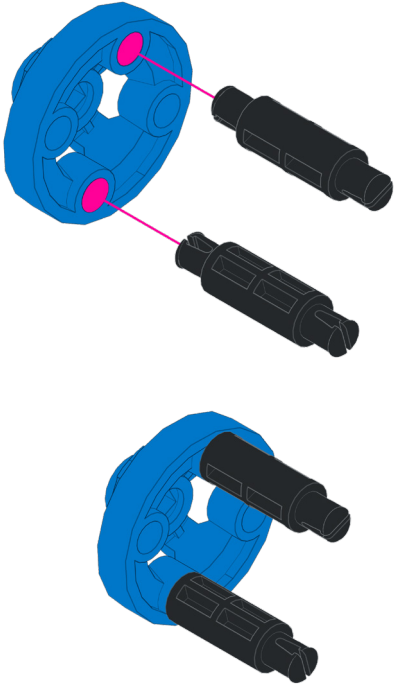

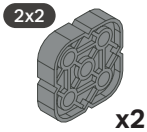

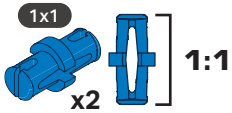

32 2X

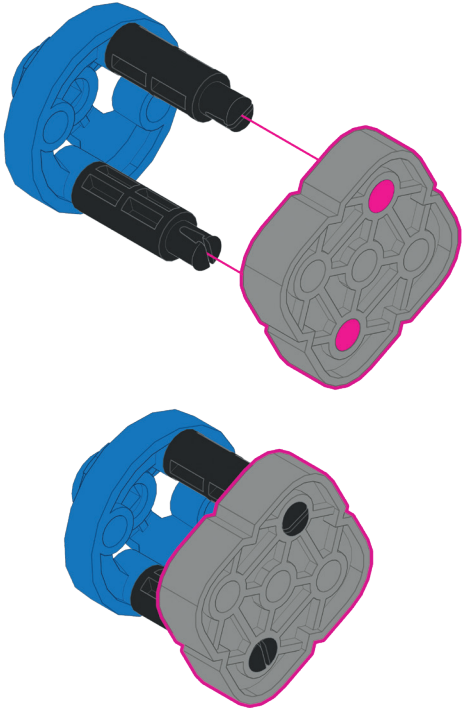

33

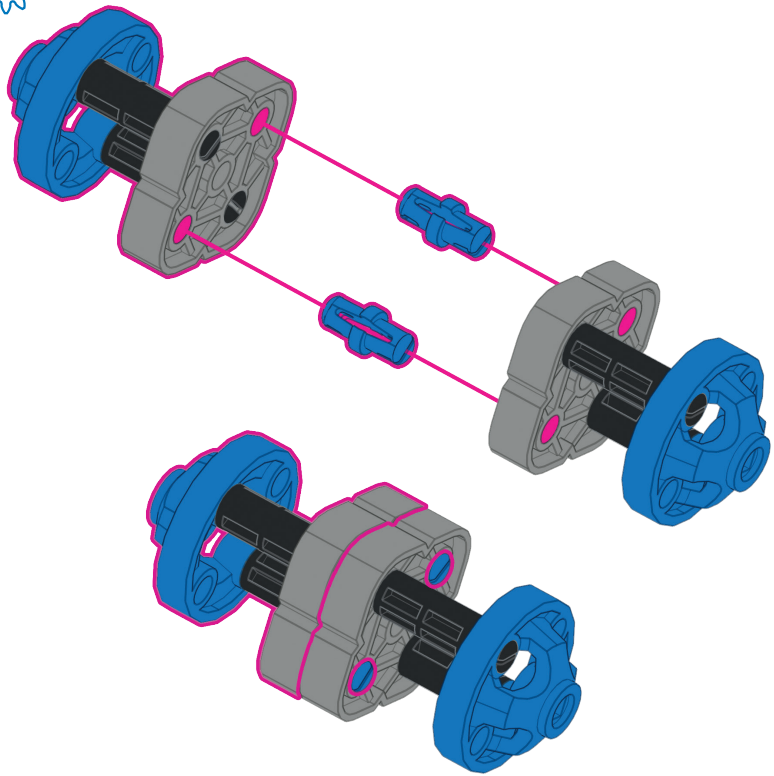

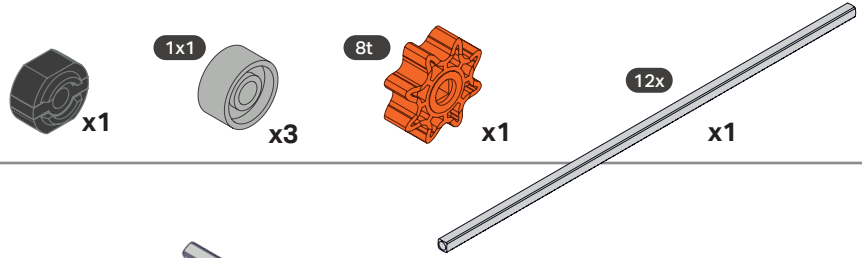

34

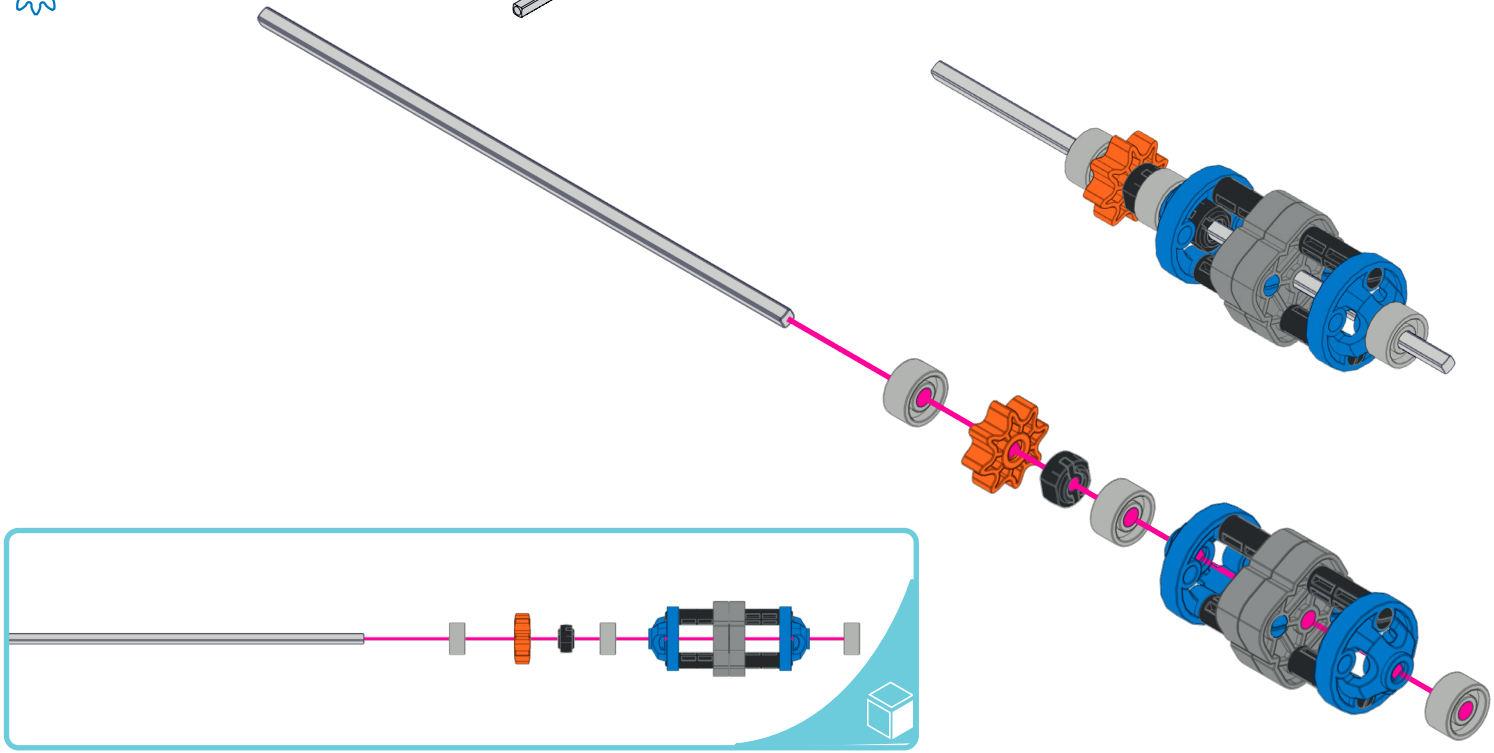

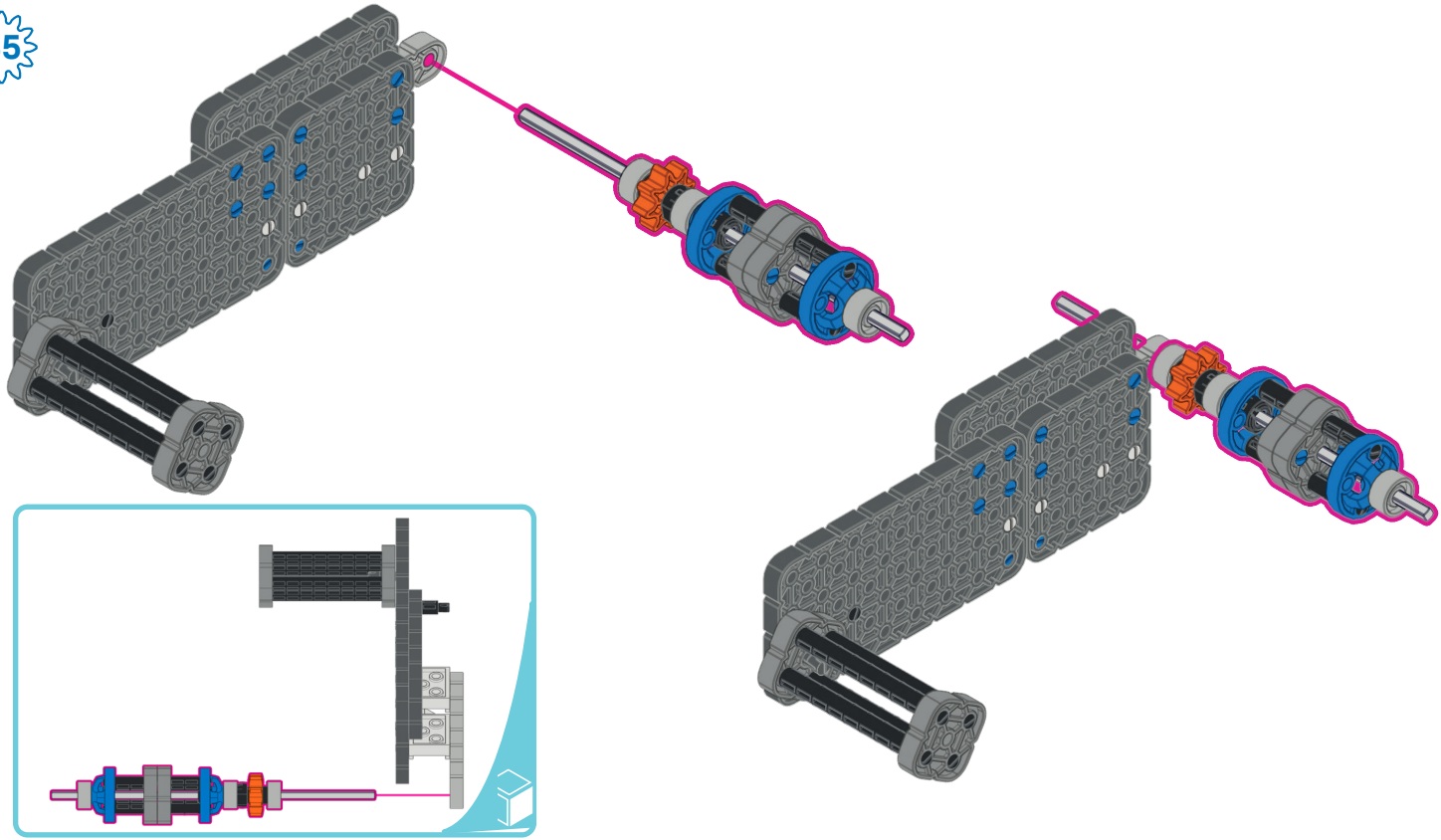

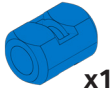

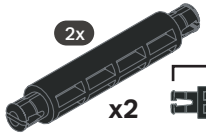

36

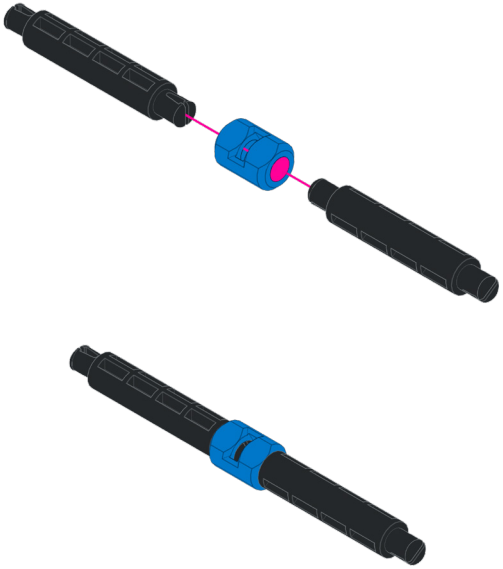

37

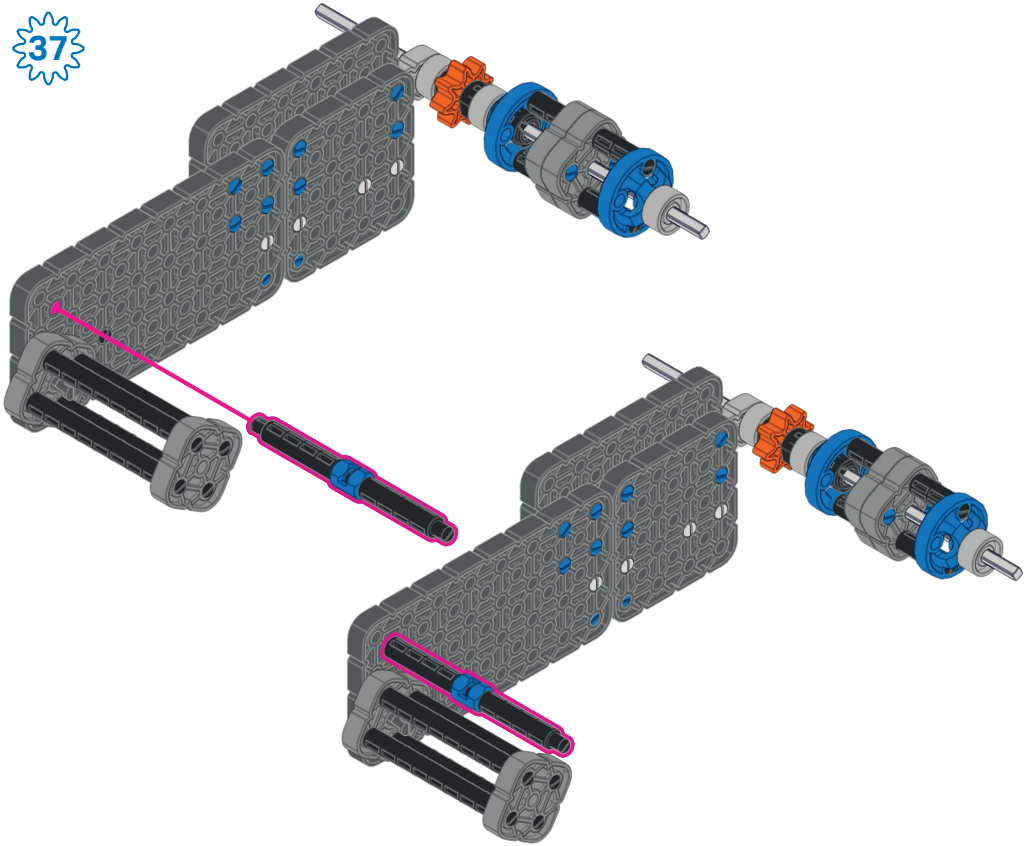

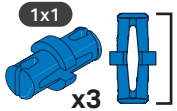

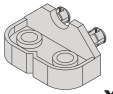

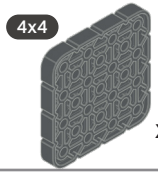

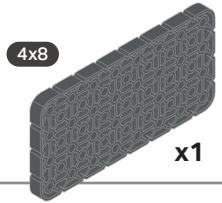

38

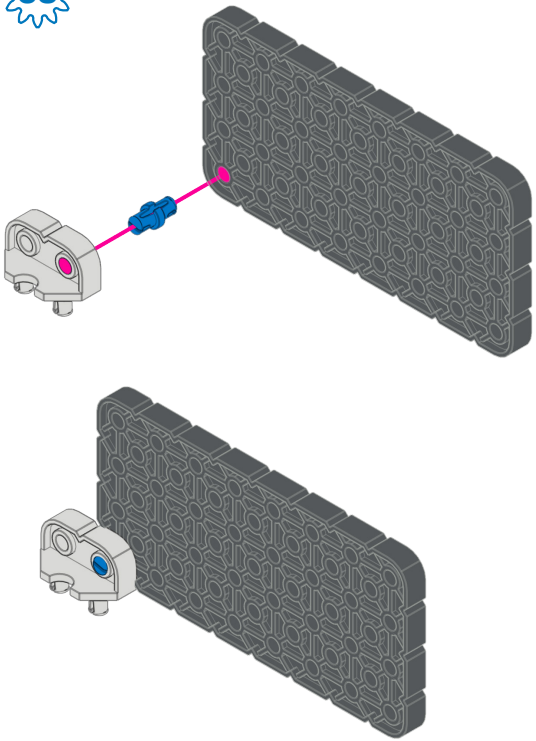

39

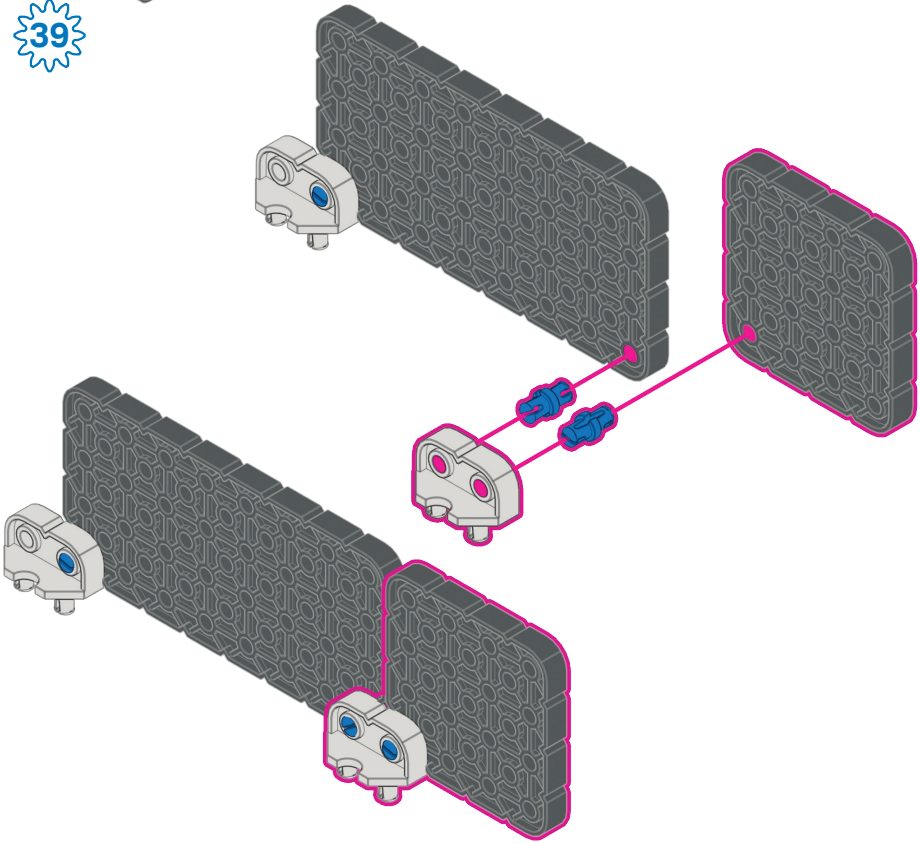

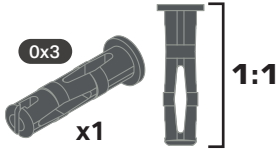

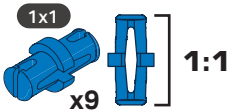

40

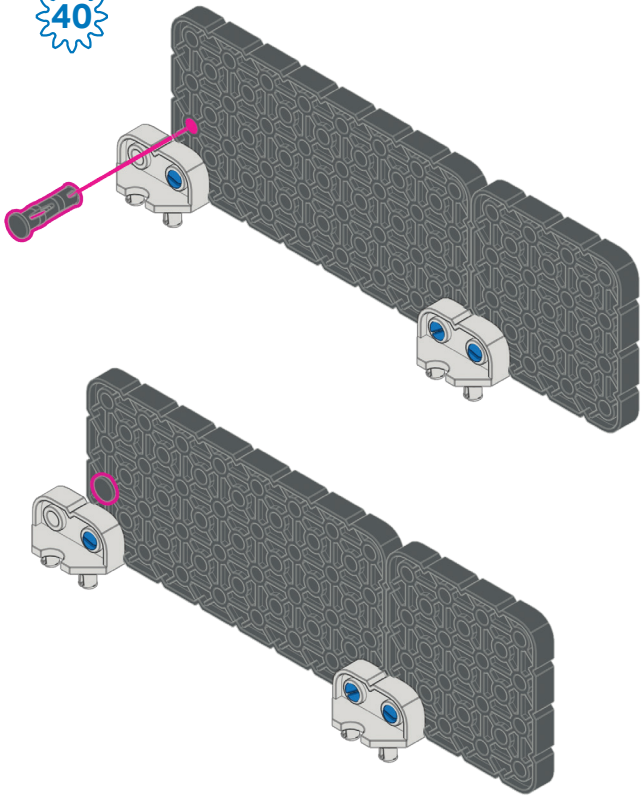

41

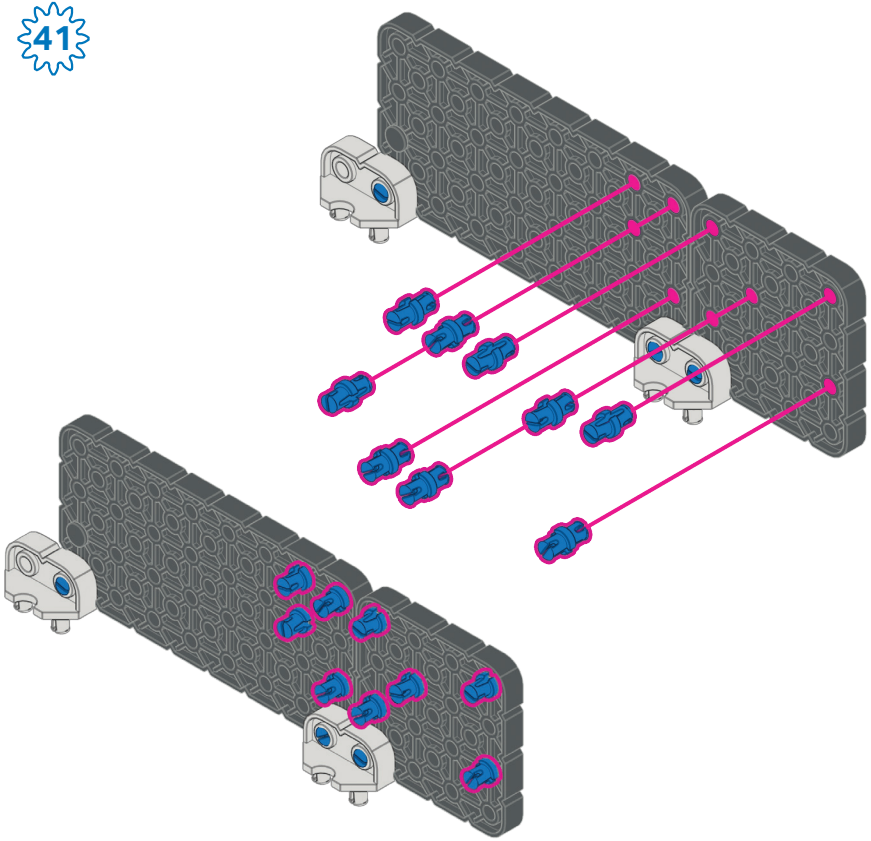

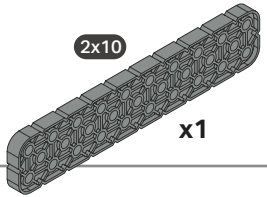

42

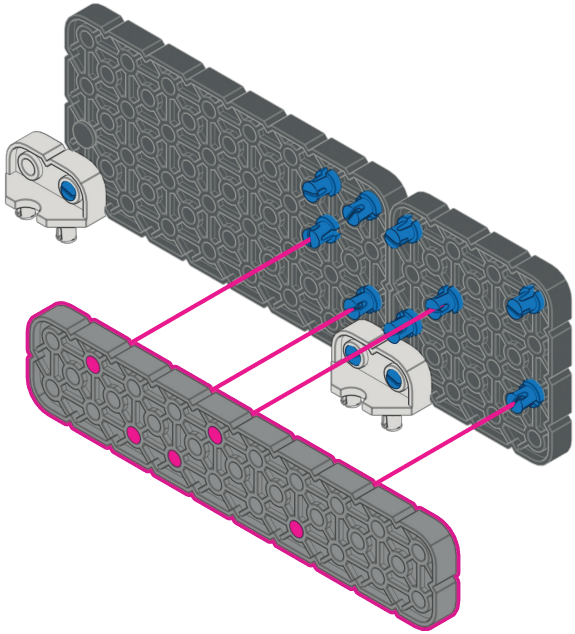

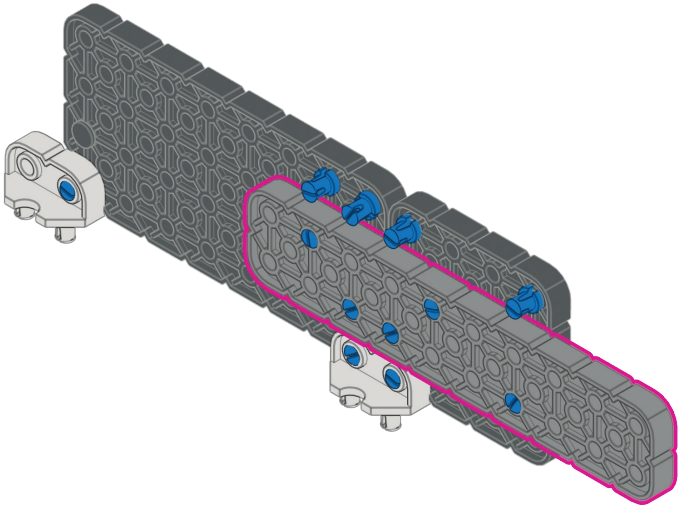

x1

43

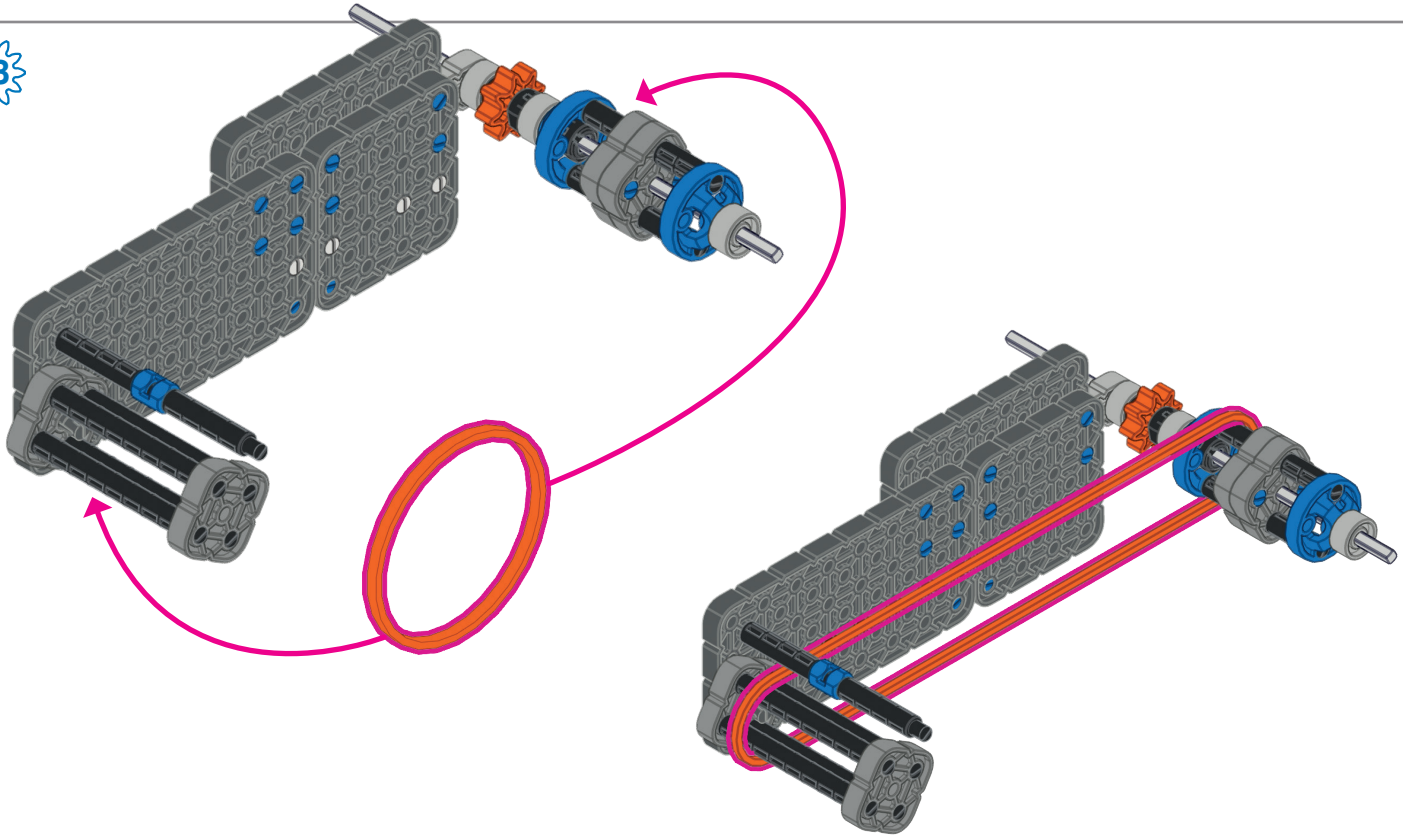

x1

44

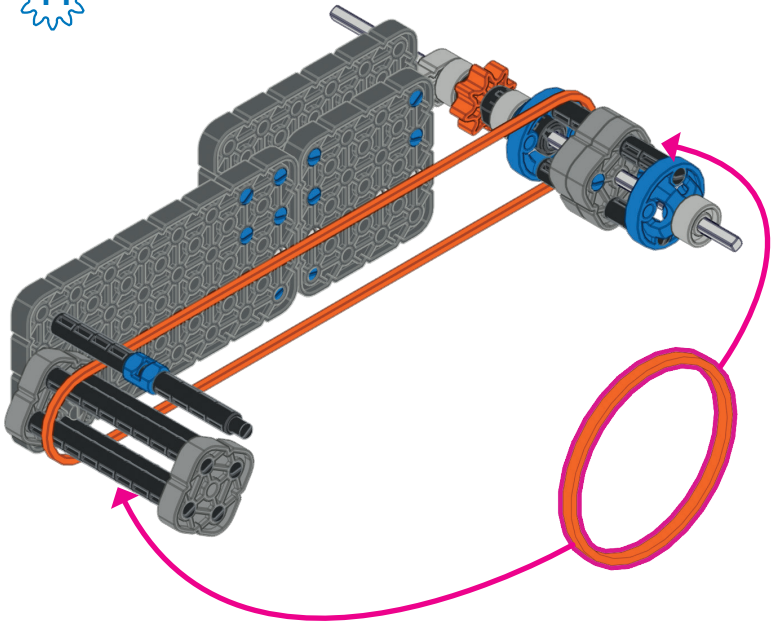

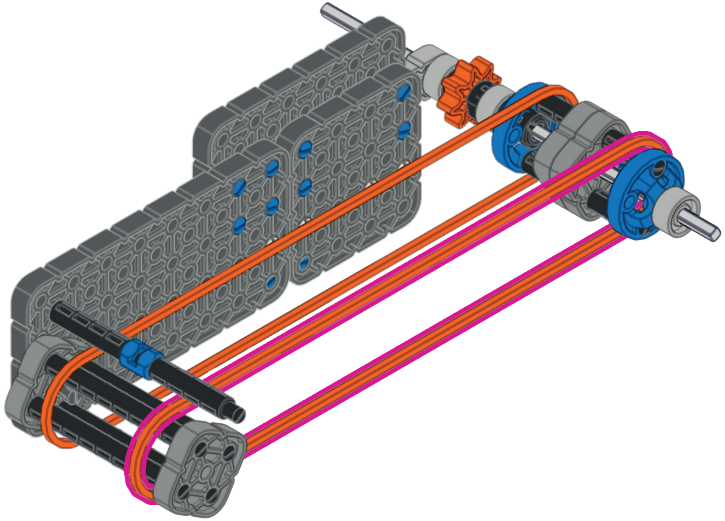

45

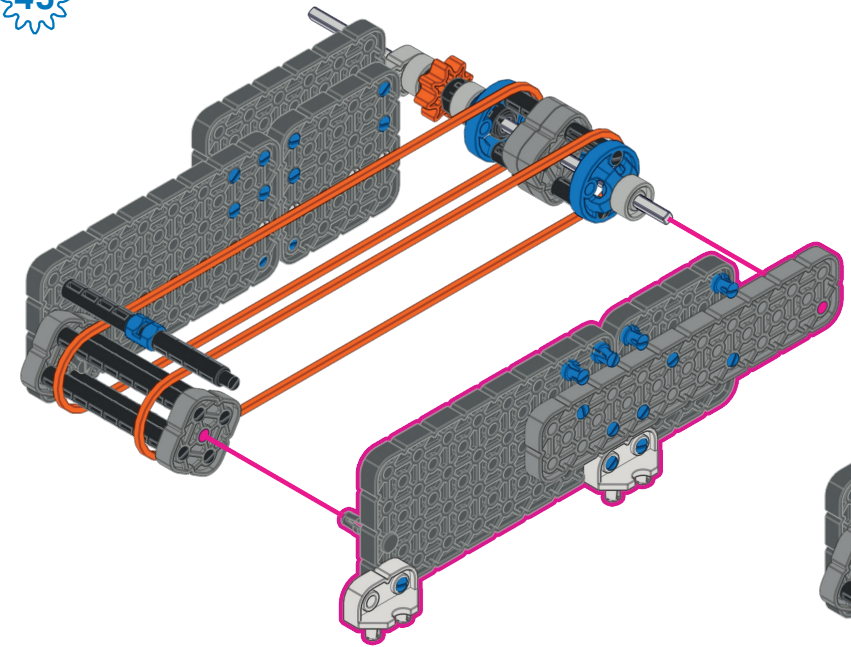

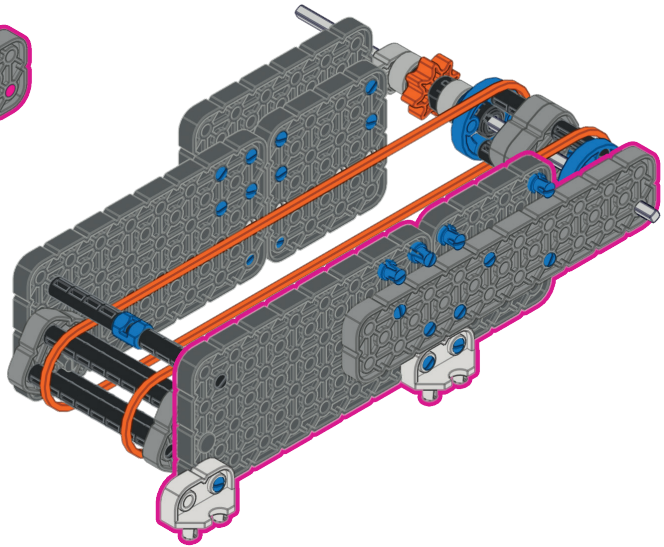

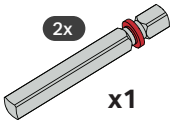

46

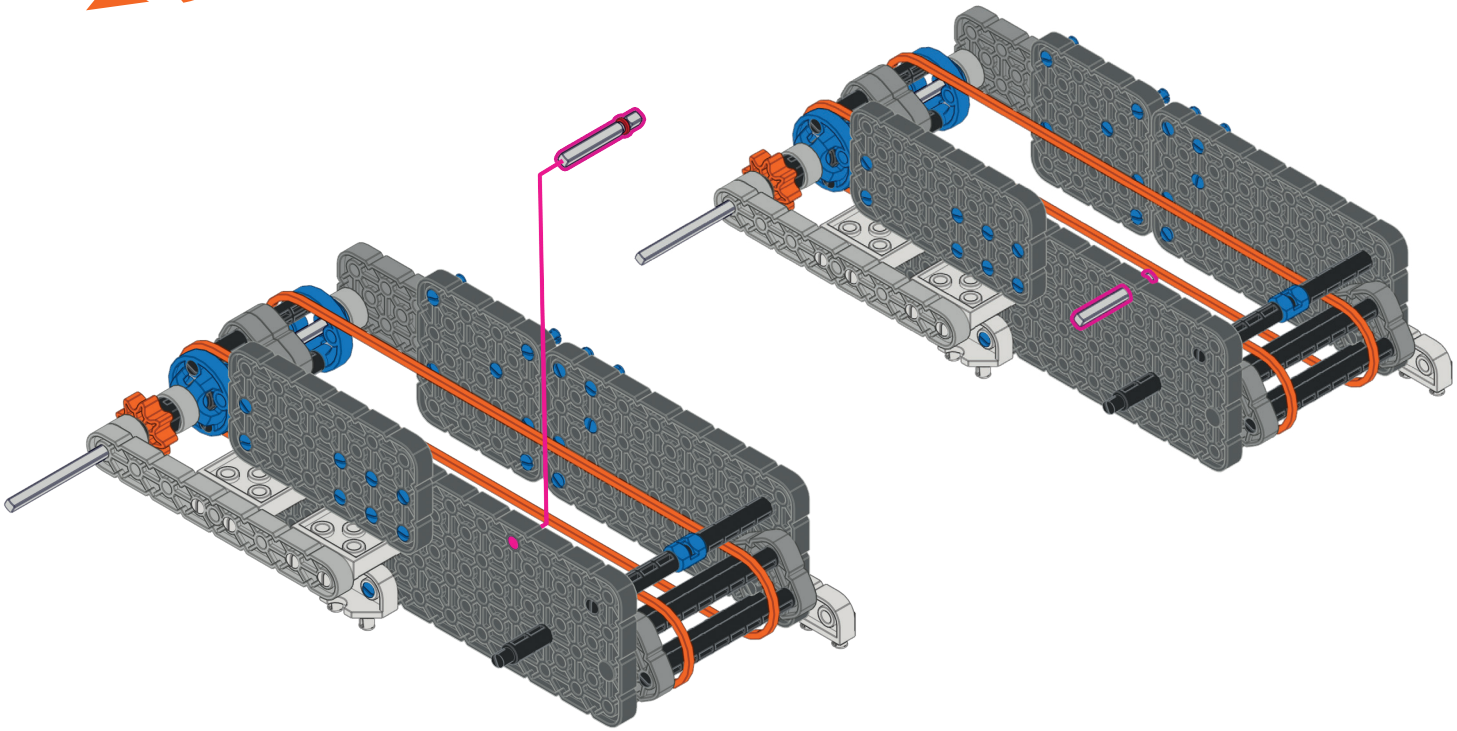

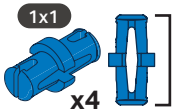

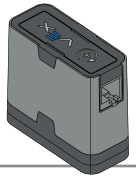

47

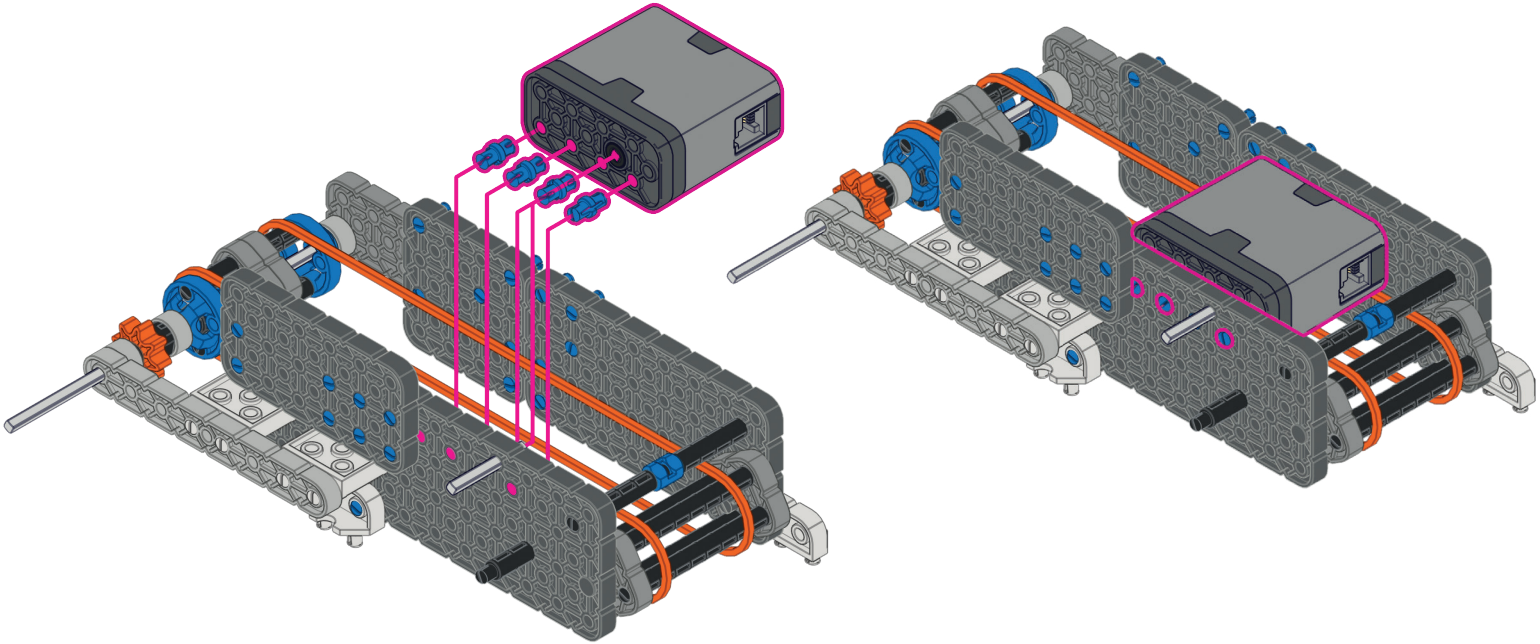

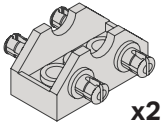

x2

48

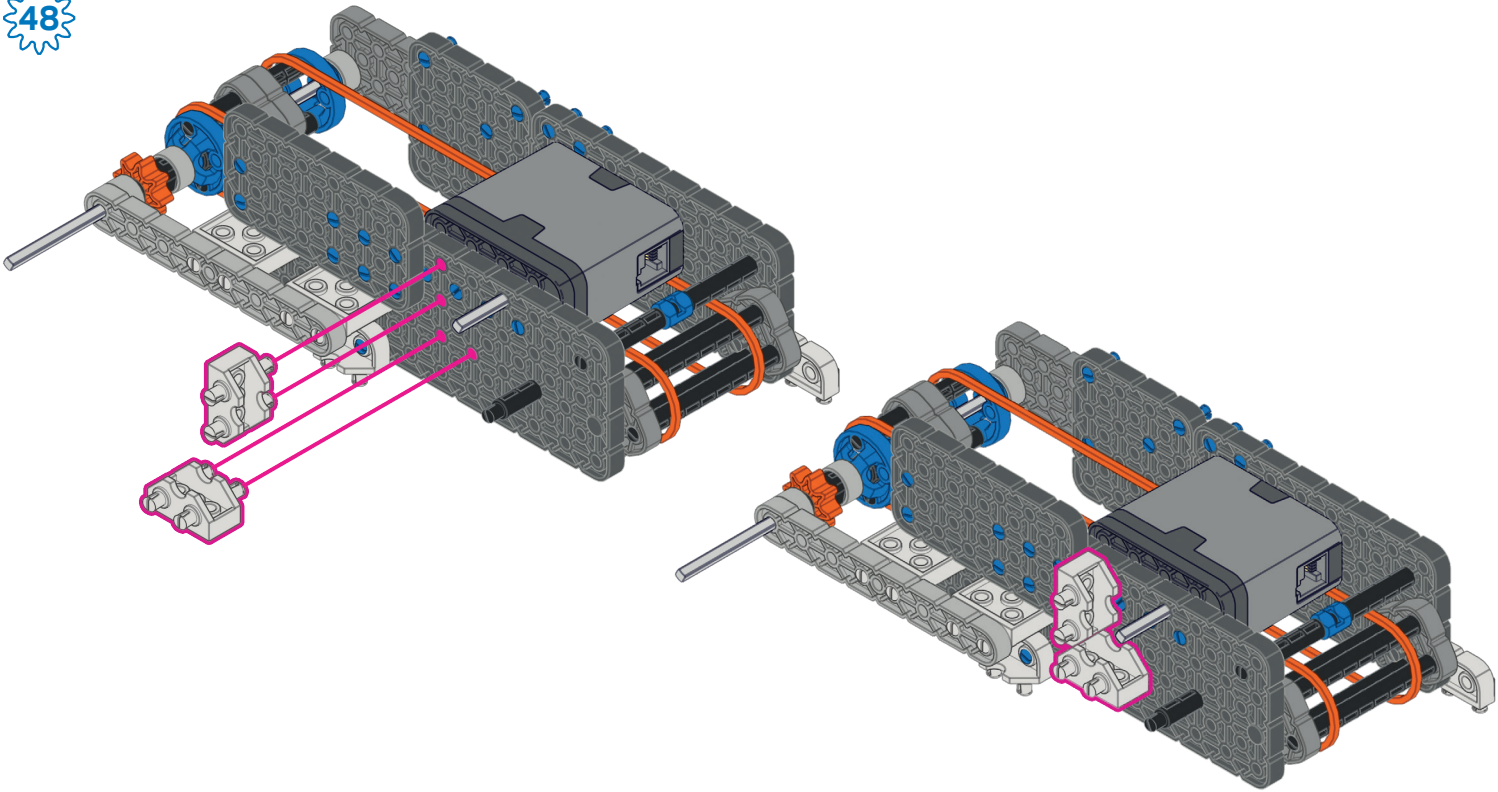

49

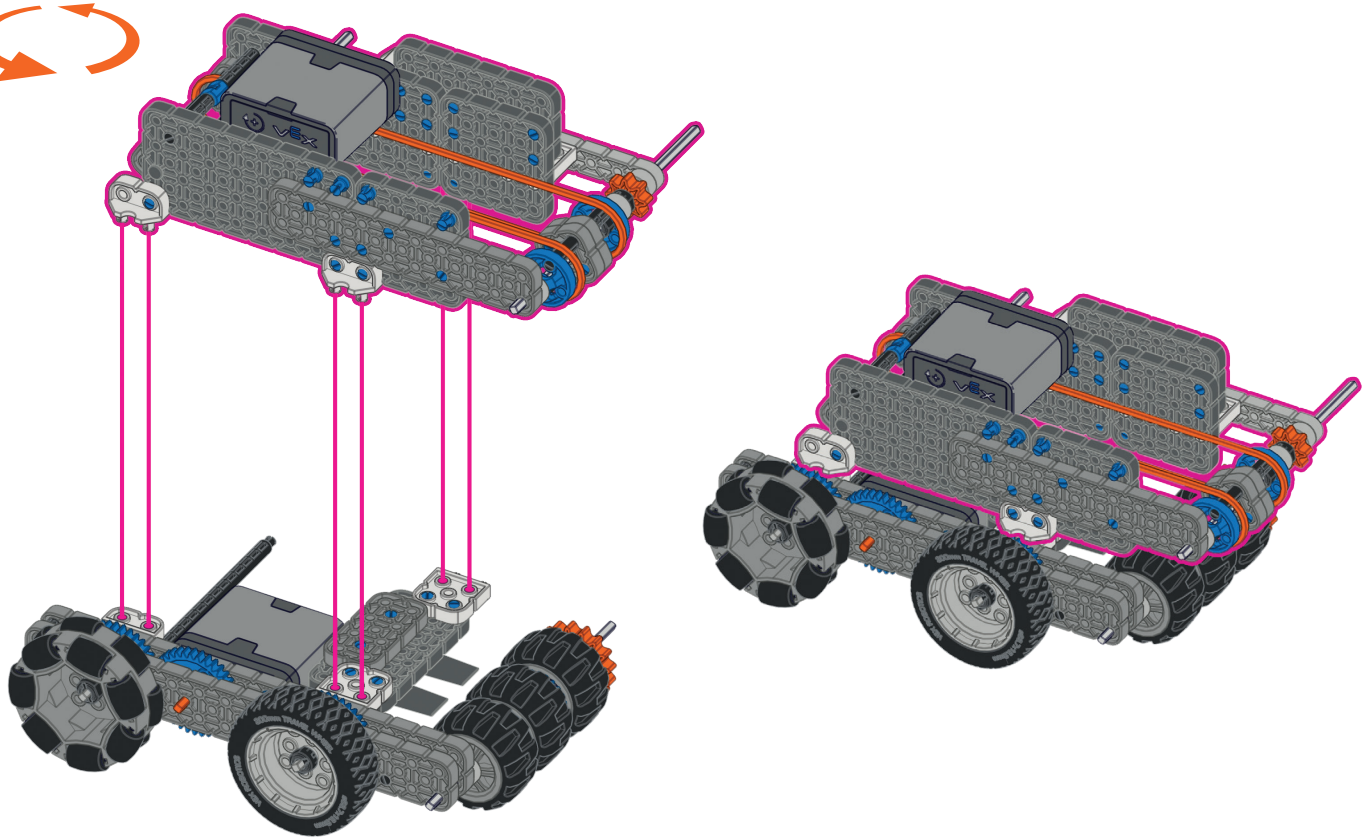

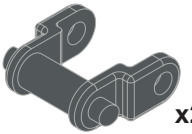

x25

50

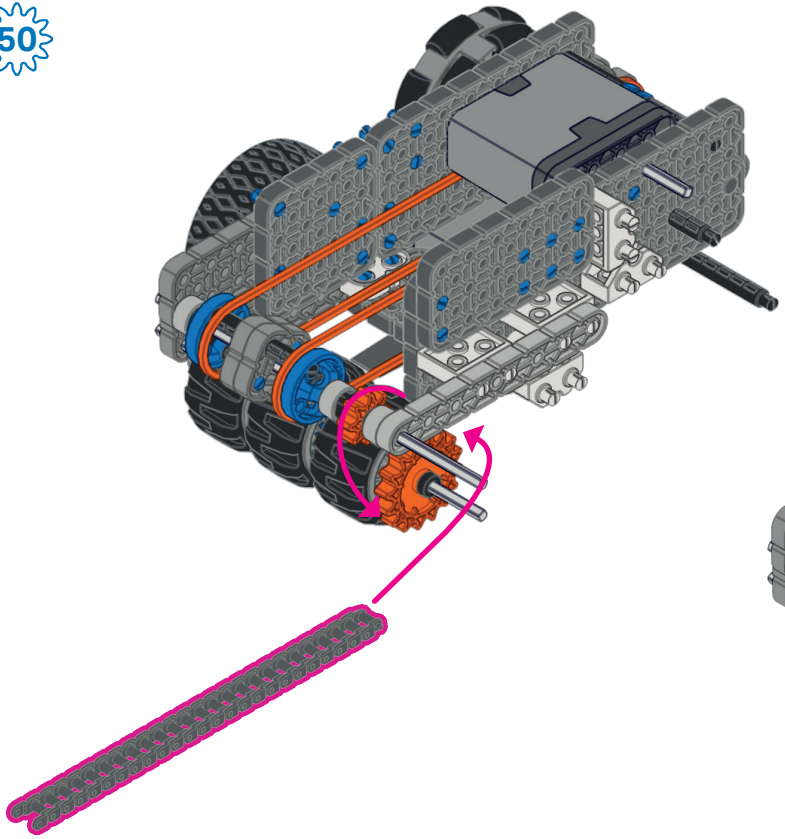

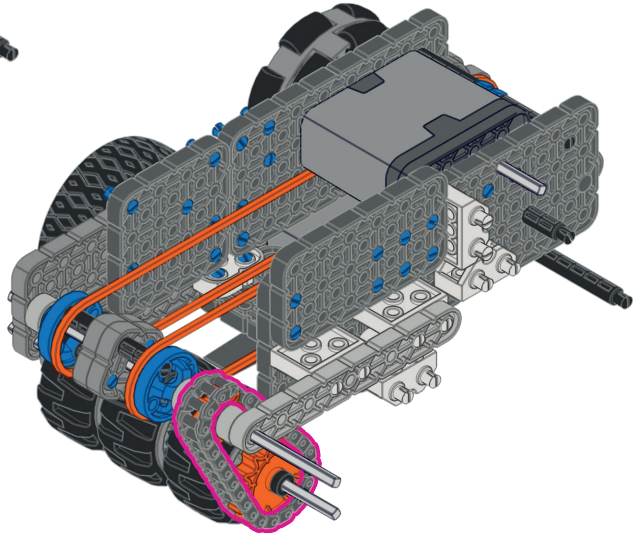

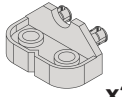

x2

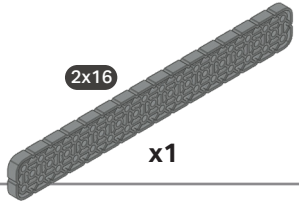

x1

51

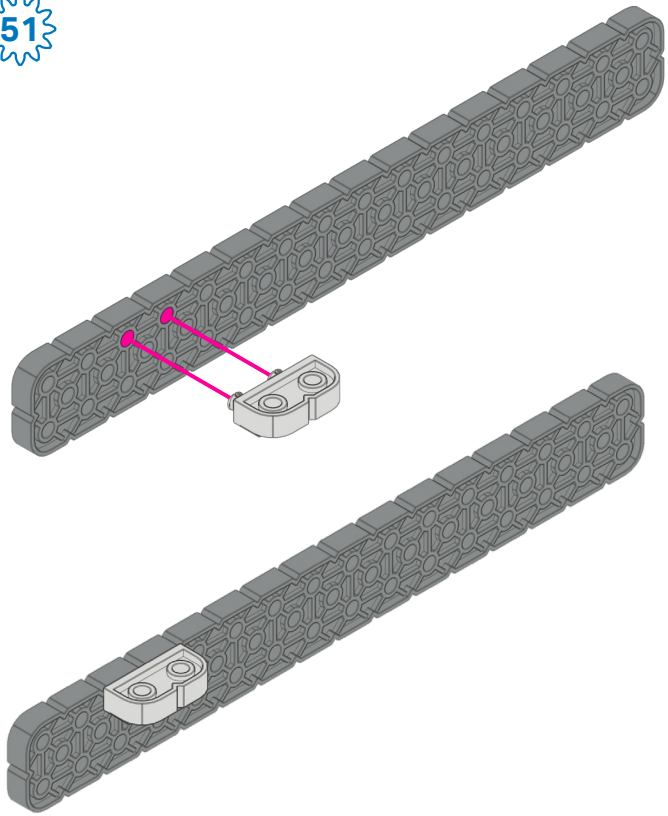

52

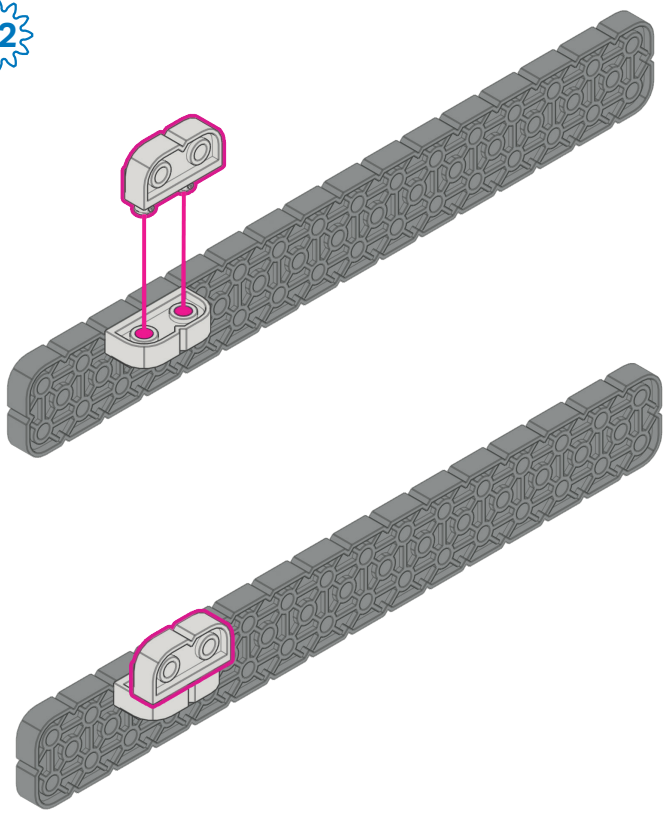

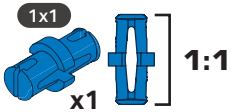

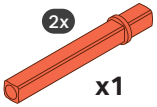

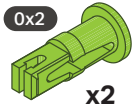

53

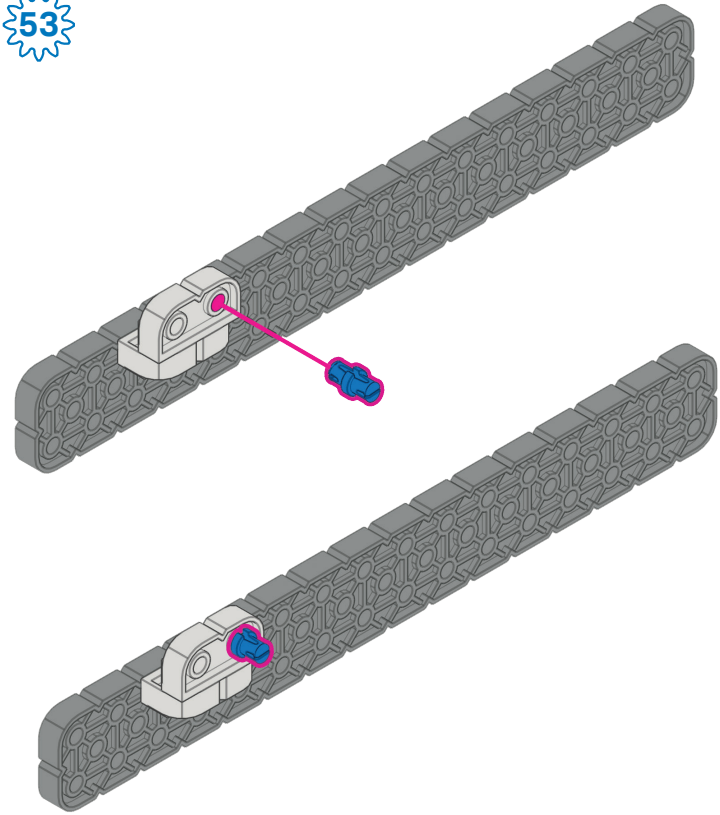

54

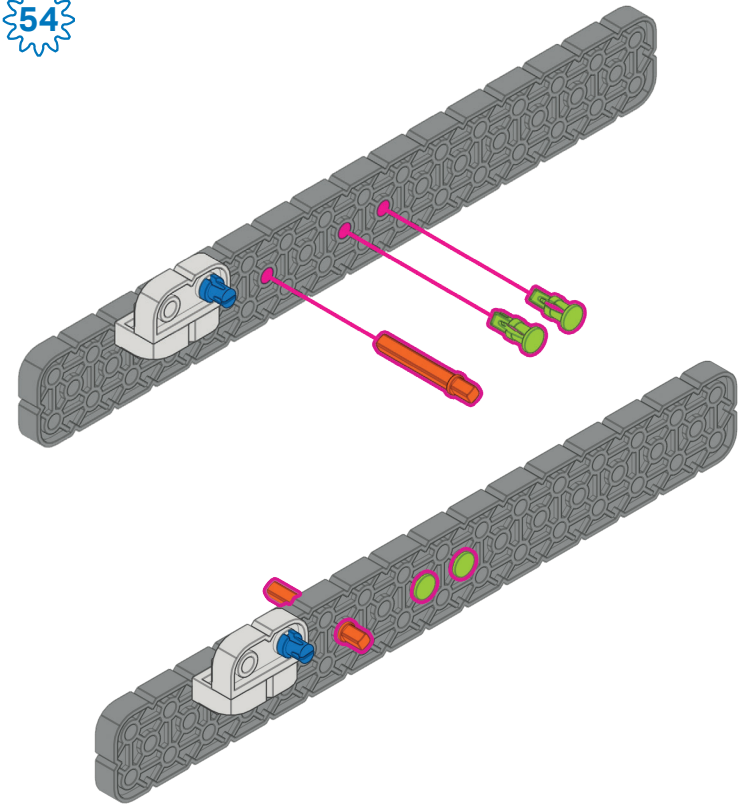

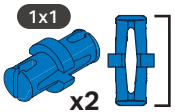

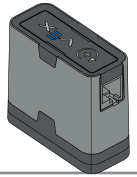

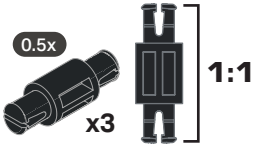

55

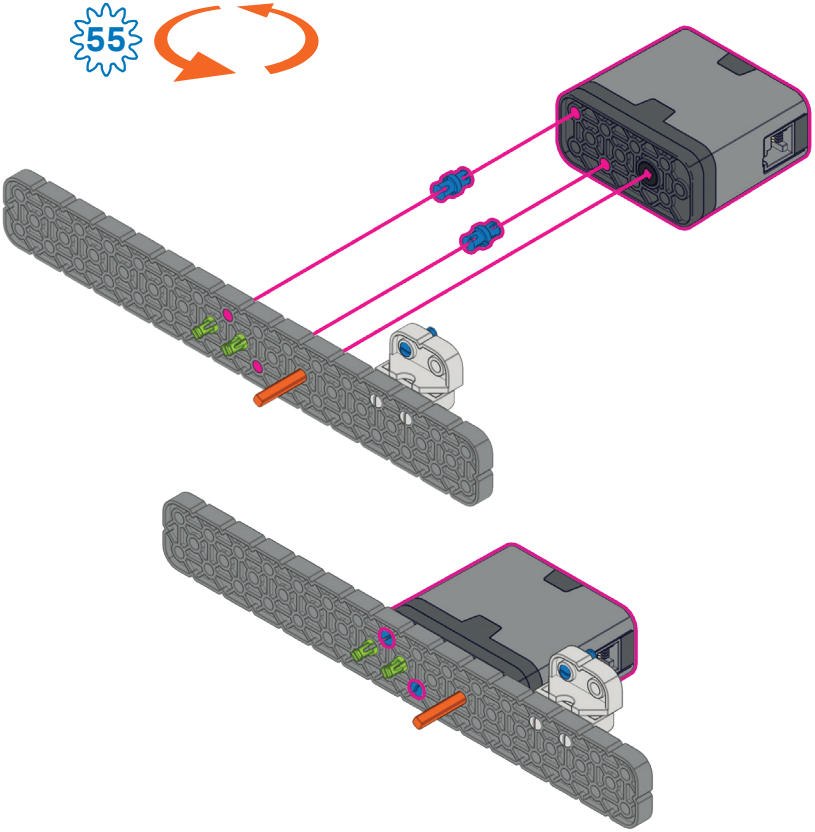

56

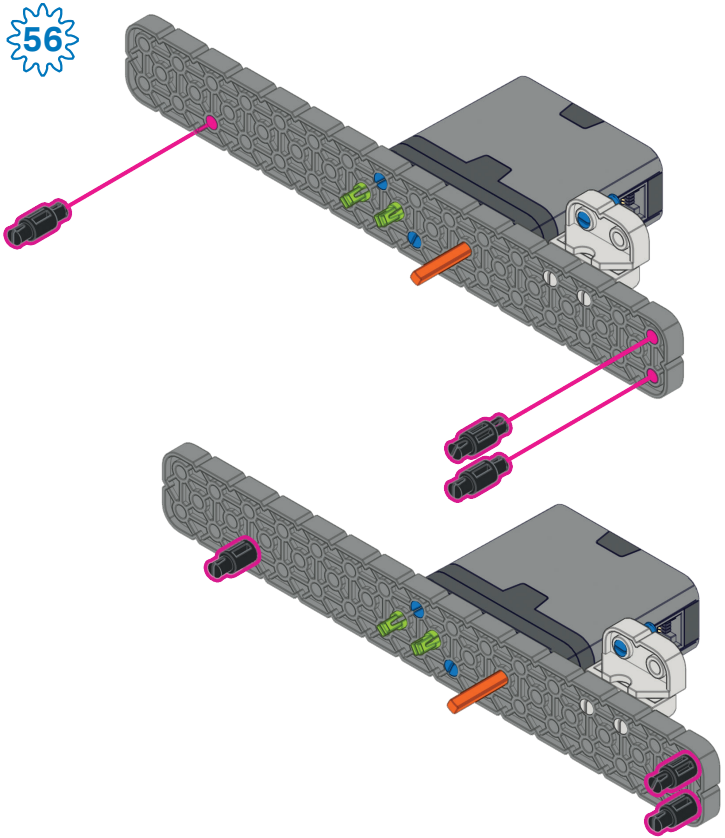

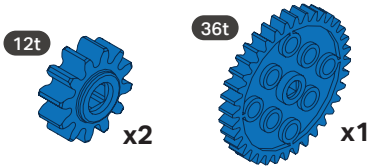

57

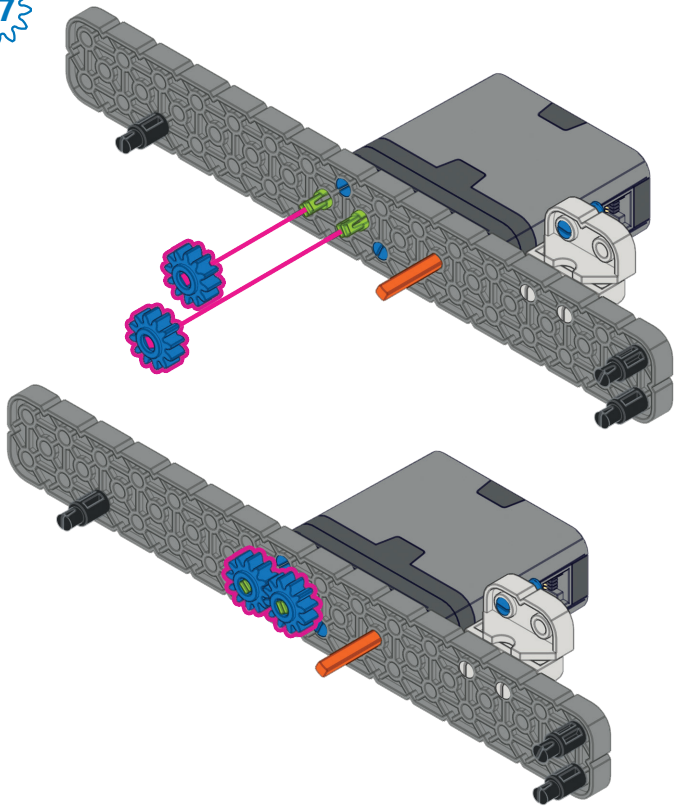

58

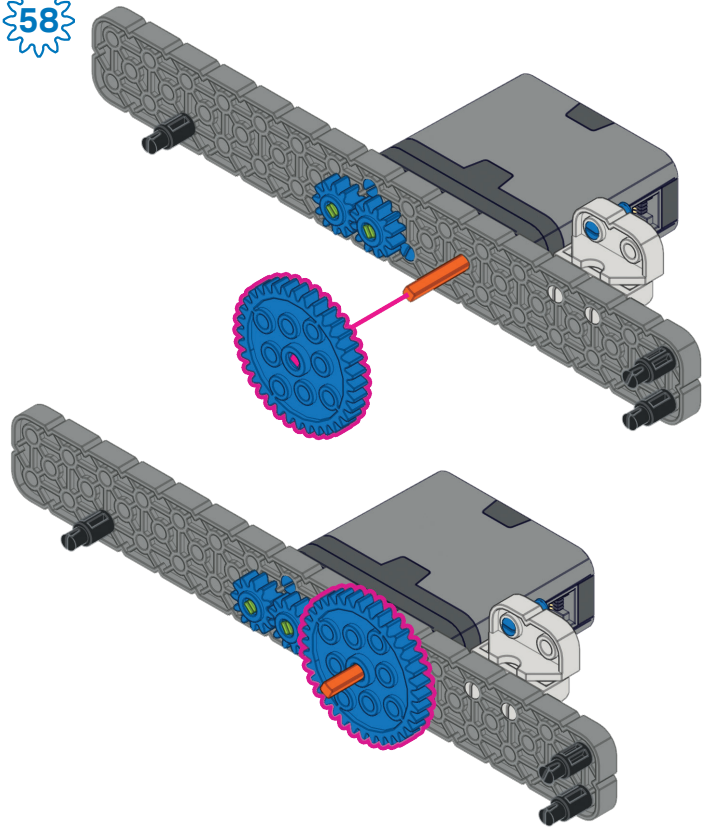

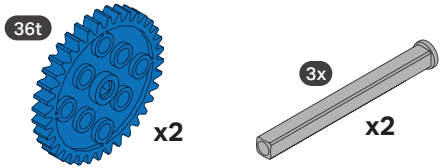
36t
x2
3x
x2

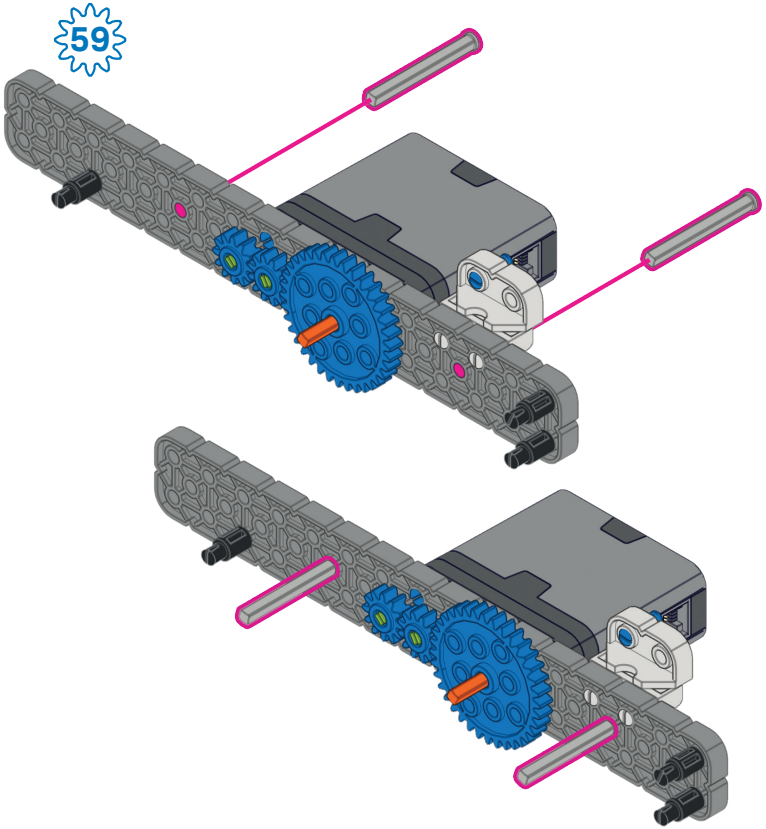
59

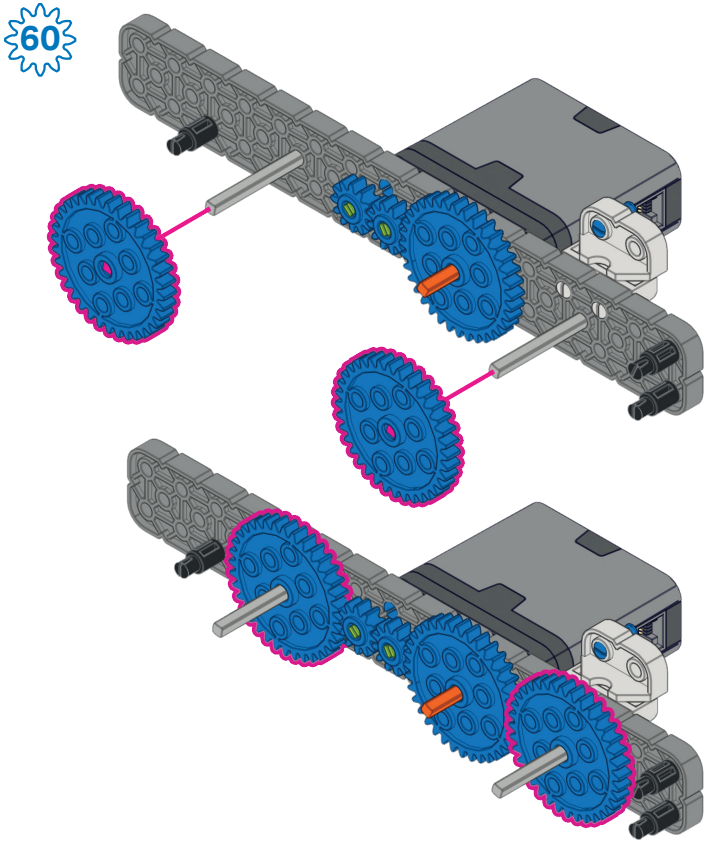
60

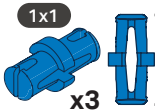

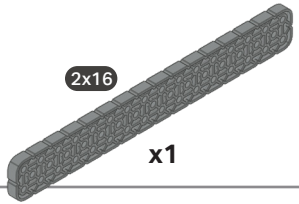

61

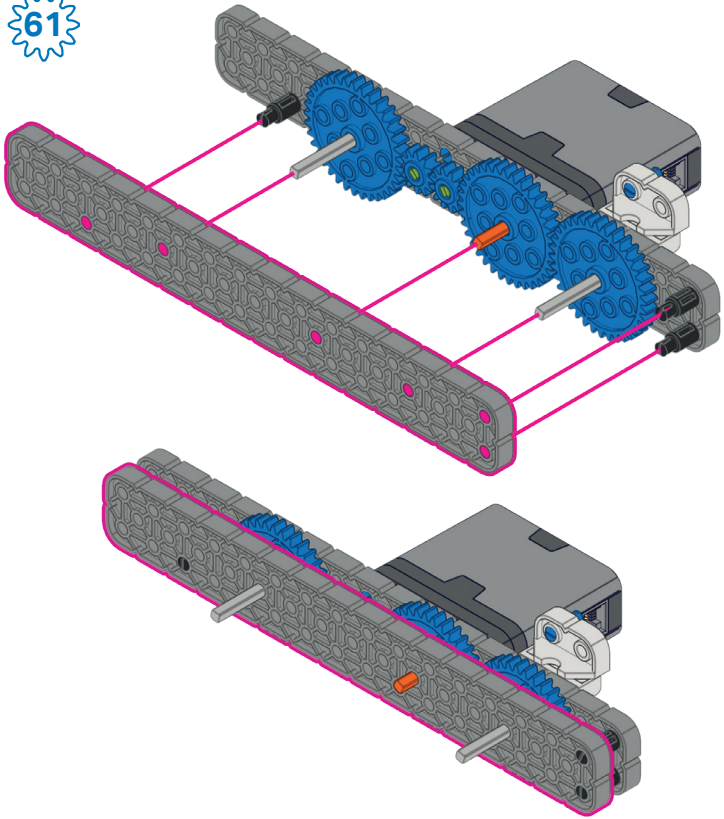

62

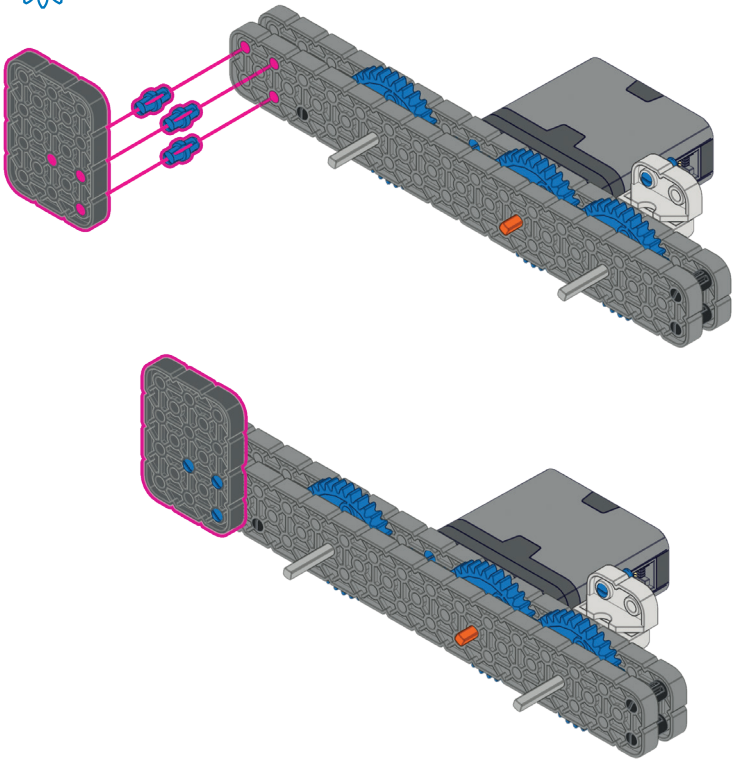

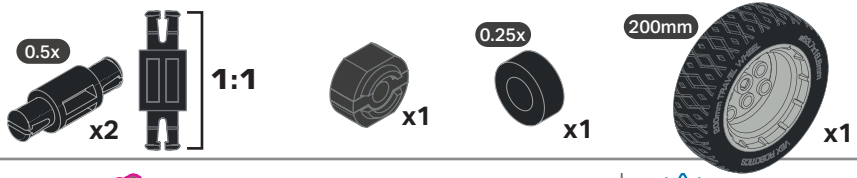

63

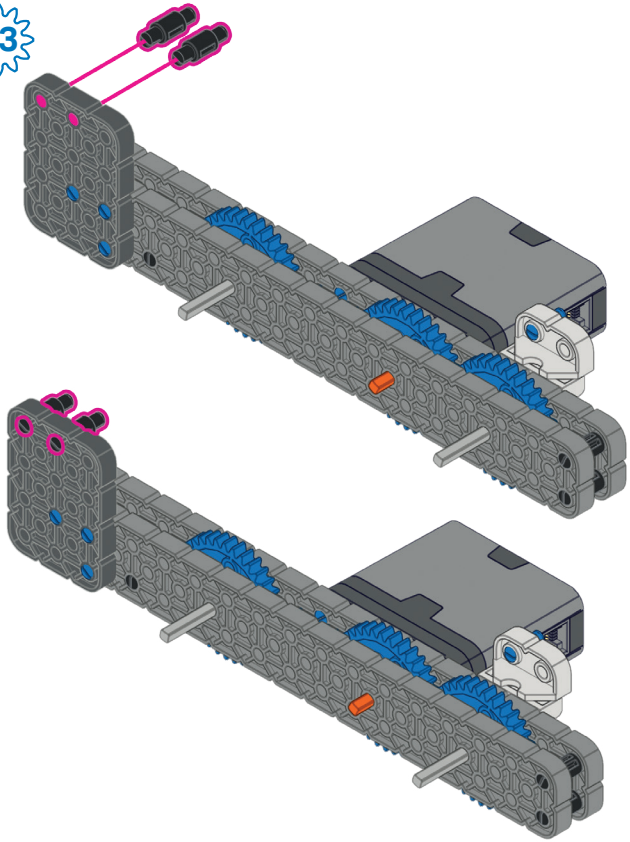

64

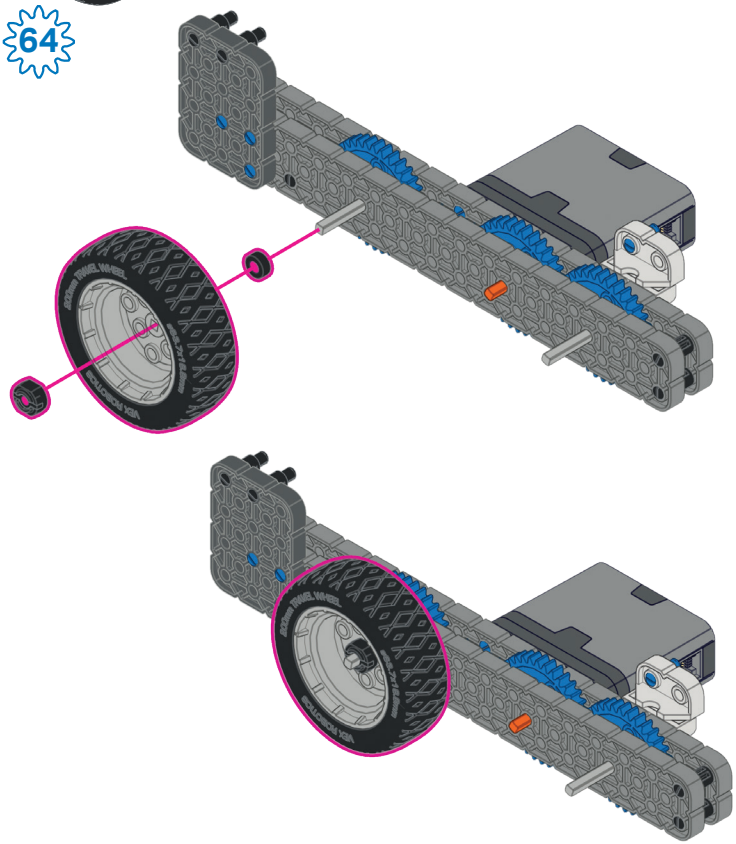

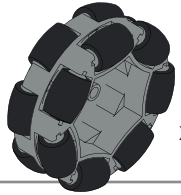

65

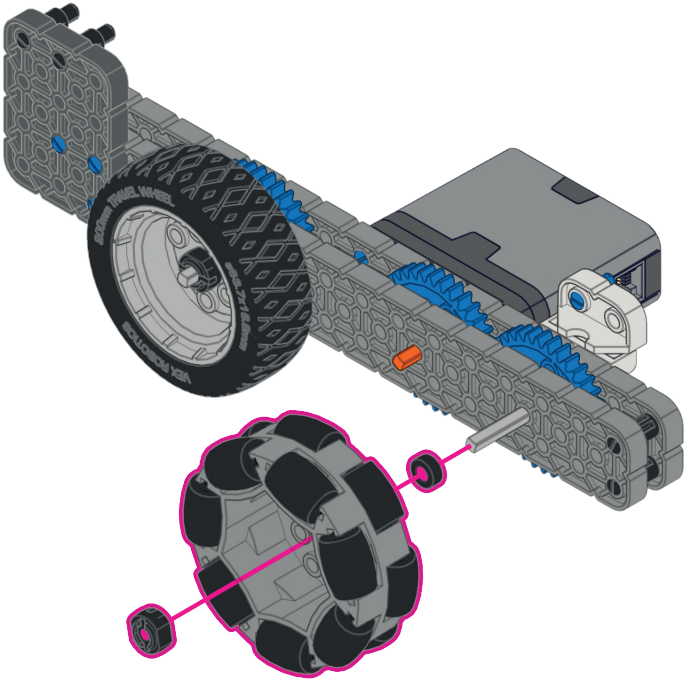

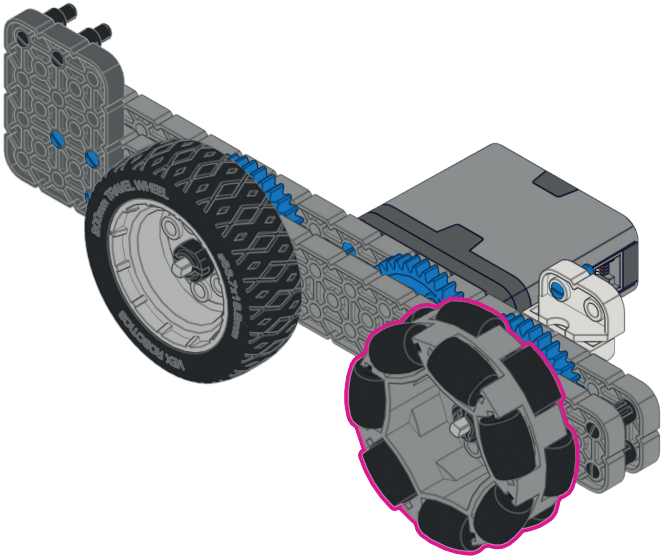

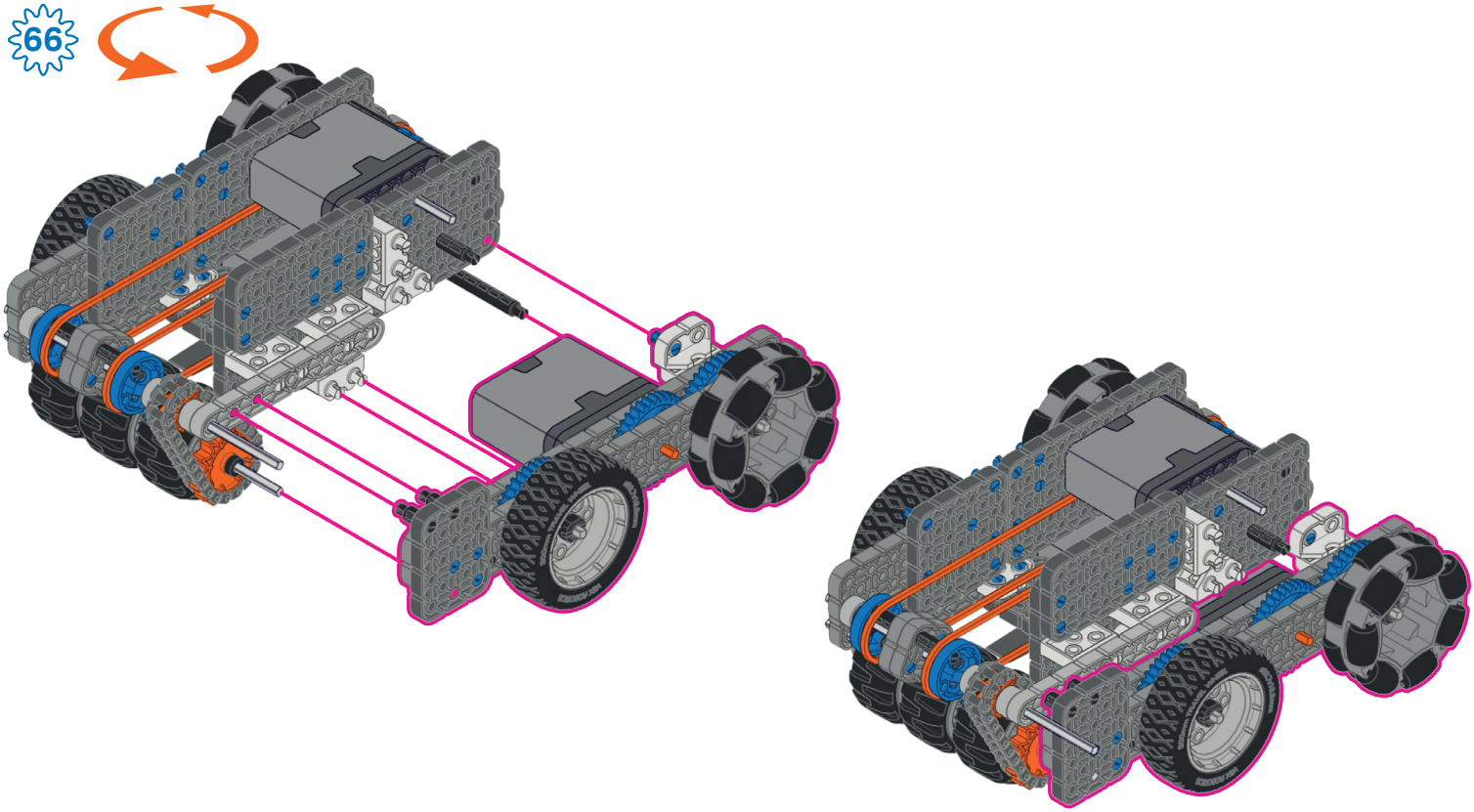
66

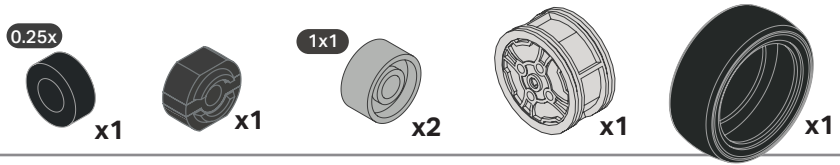

67

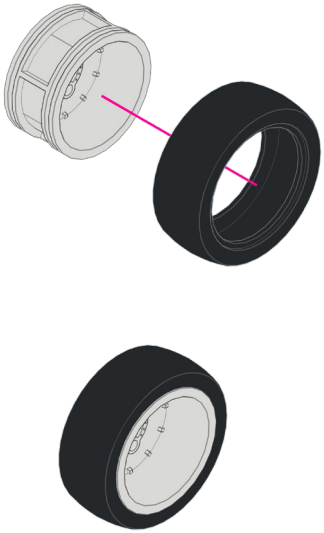

68

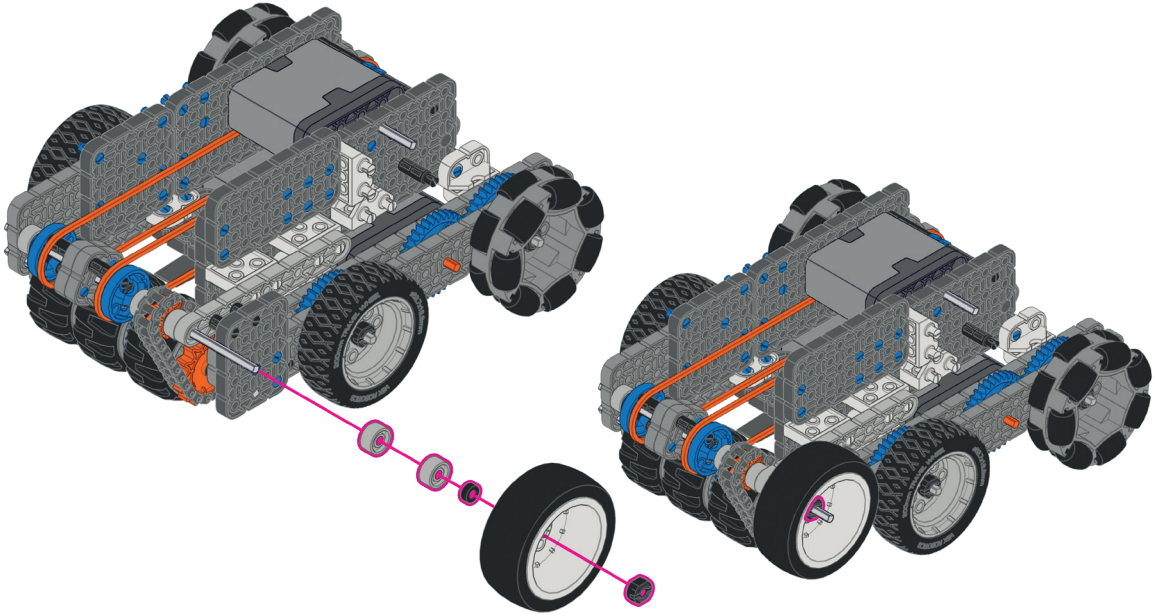

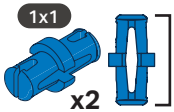

1:1

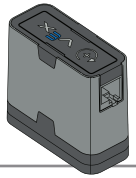

x1

69

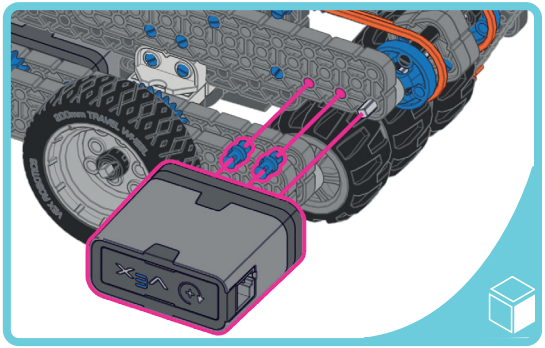

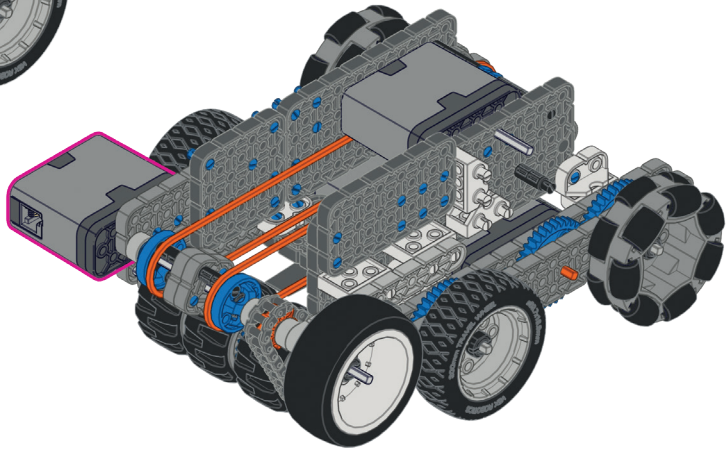

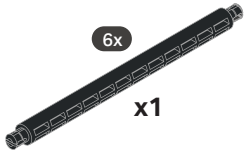
6x
x1

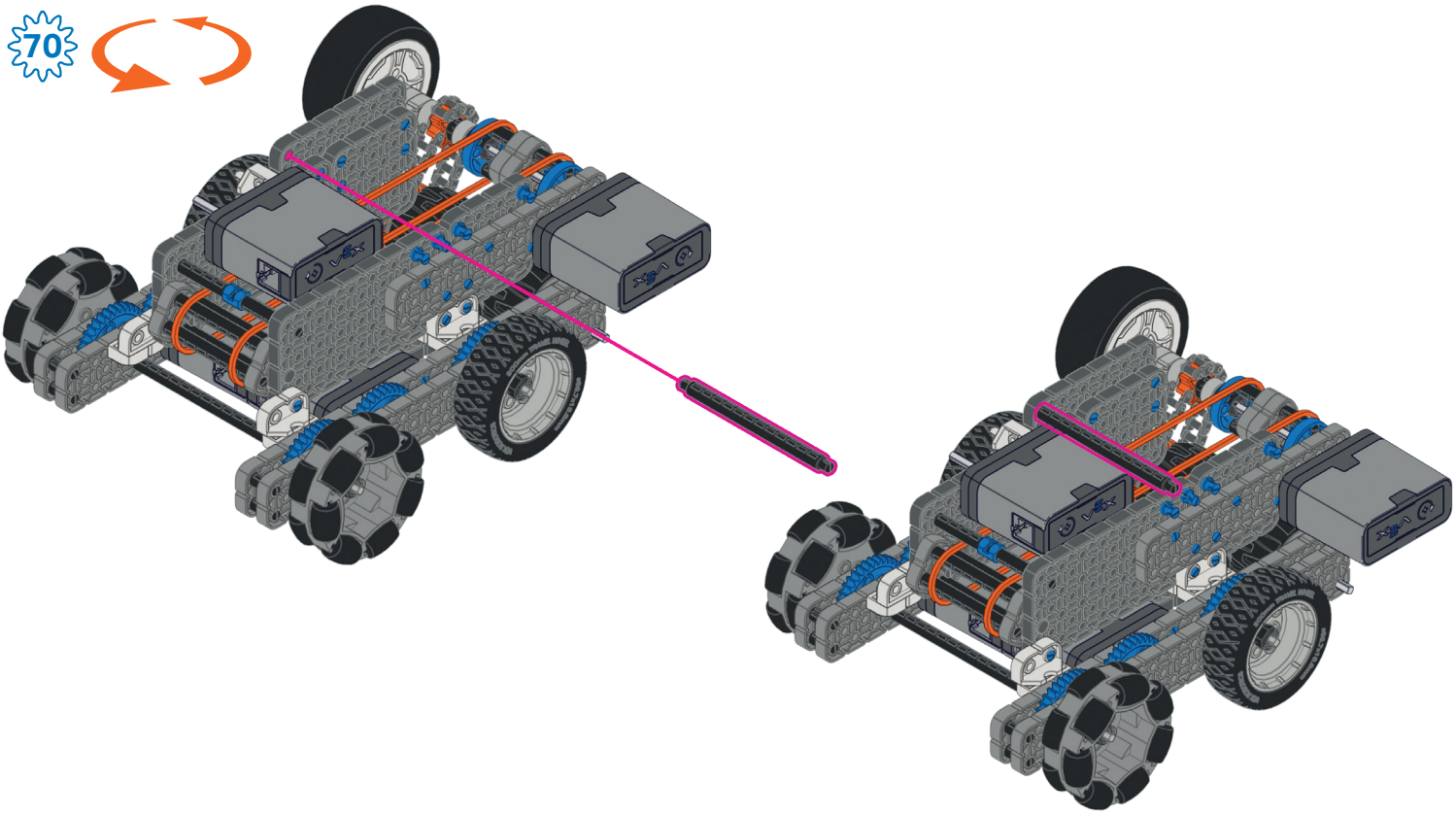
70

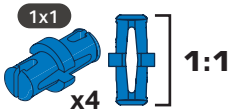
1x1
x4
1:1

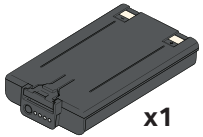
x1

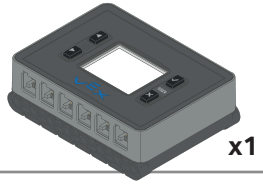
x1

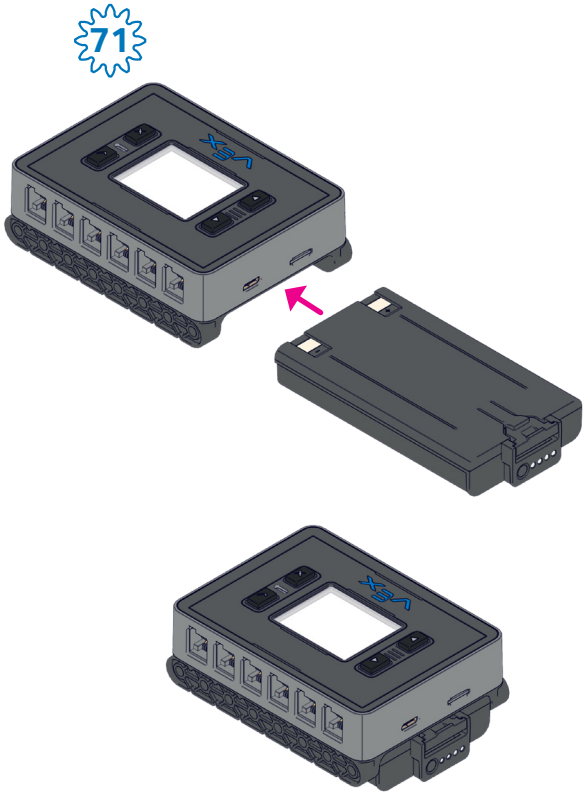
71

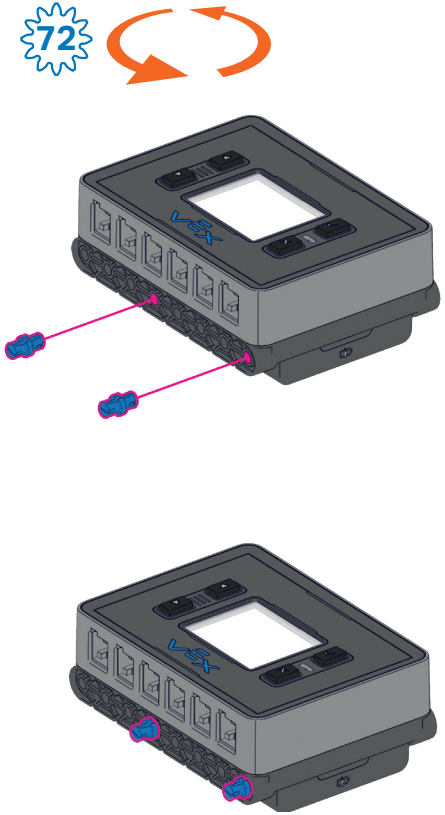
72

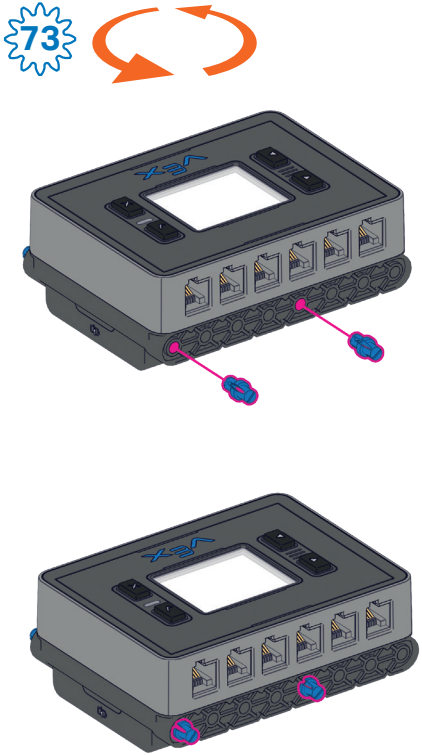
73

74

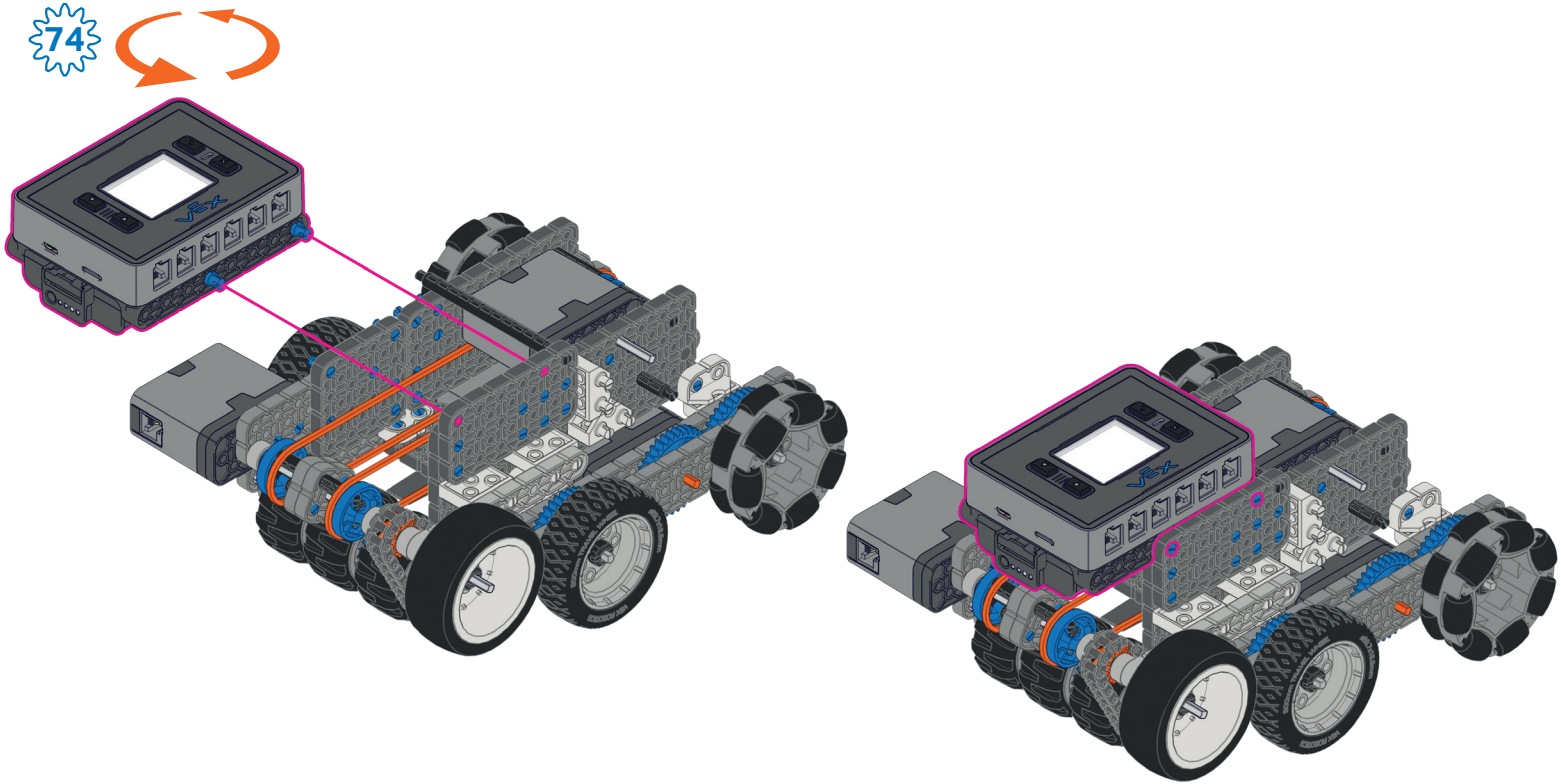

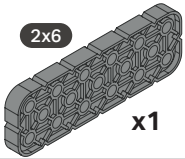

75

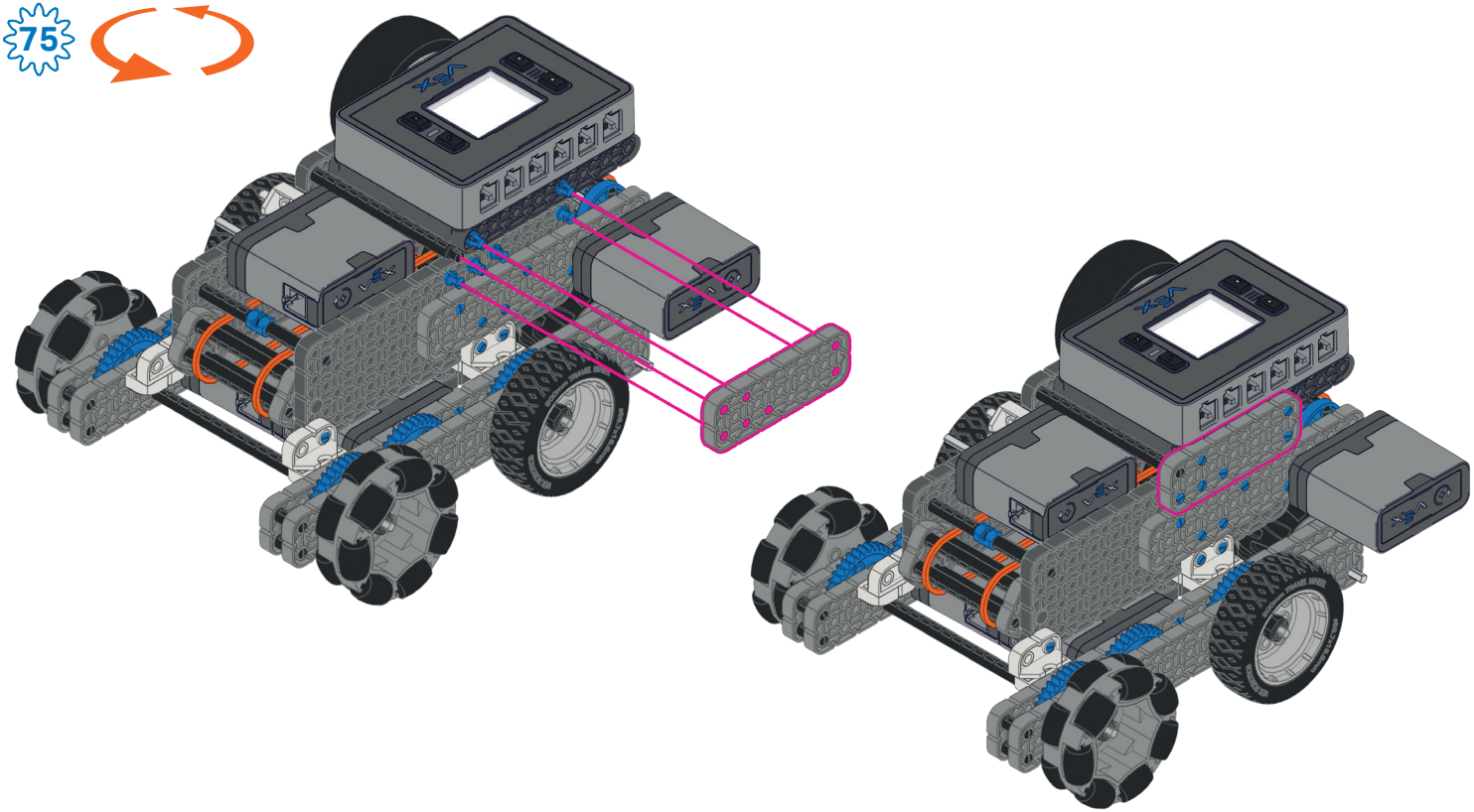

x1

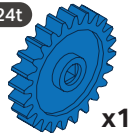

x1

76

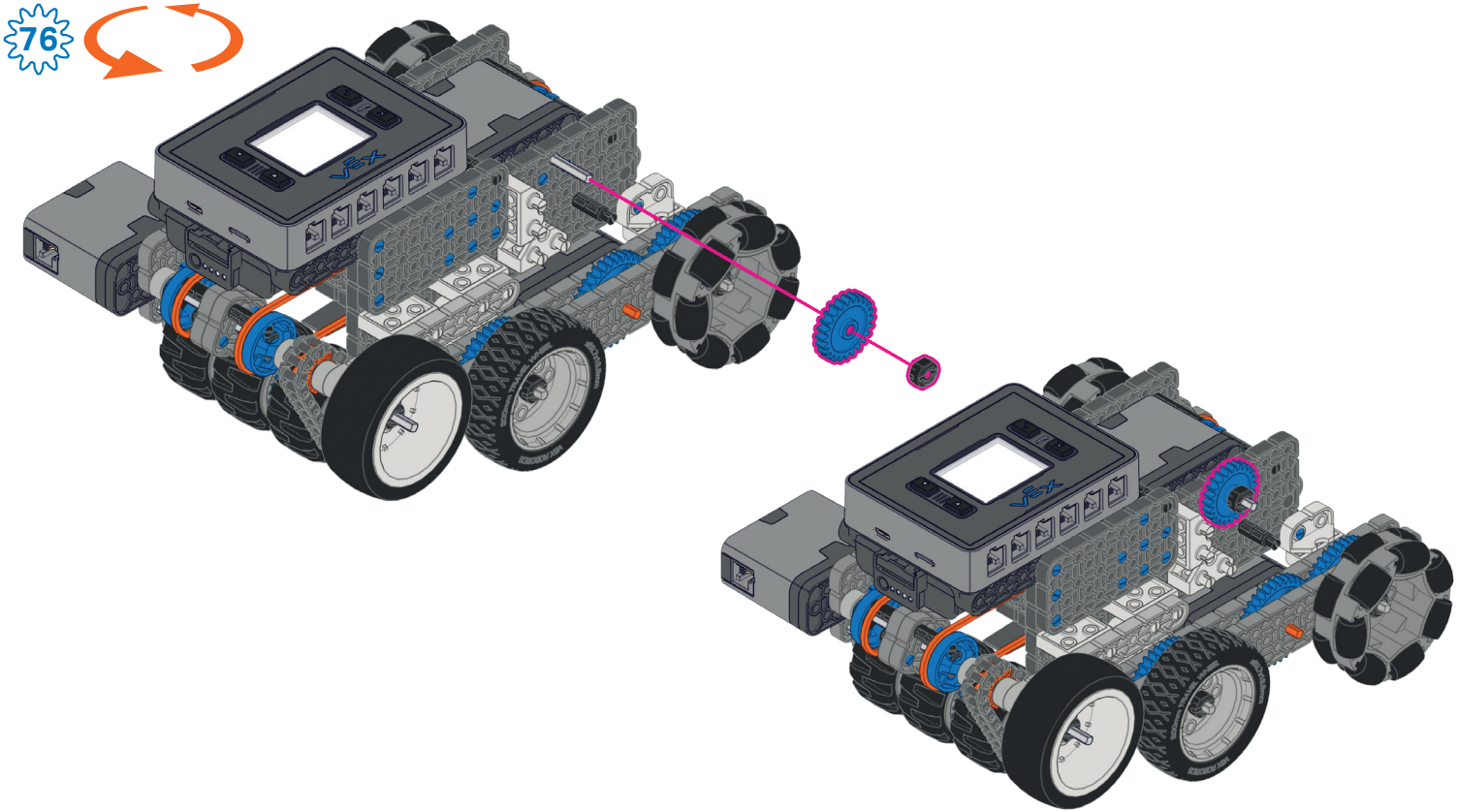

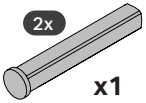

77

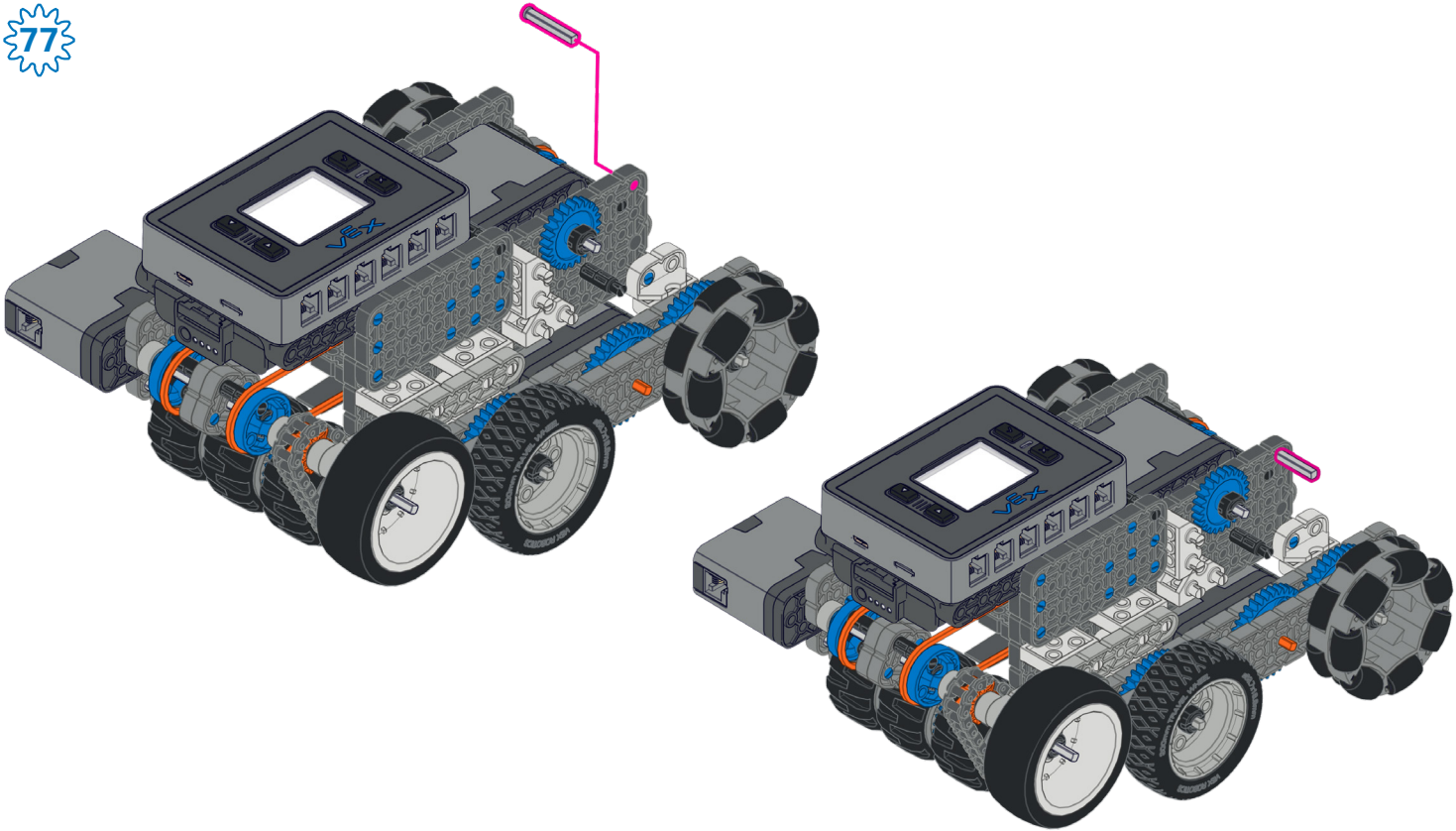

x1

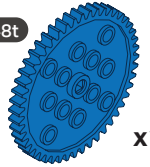

x1

78

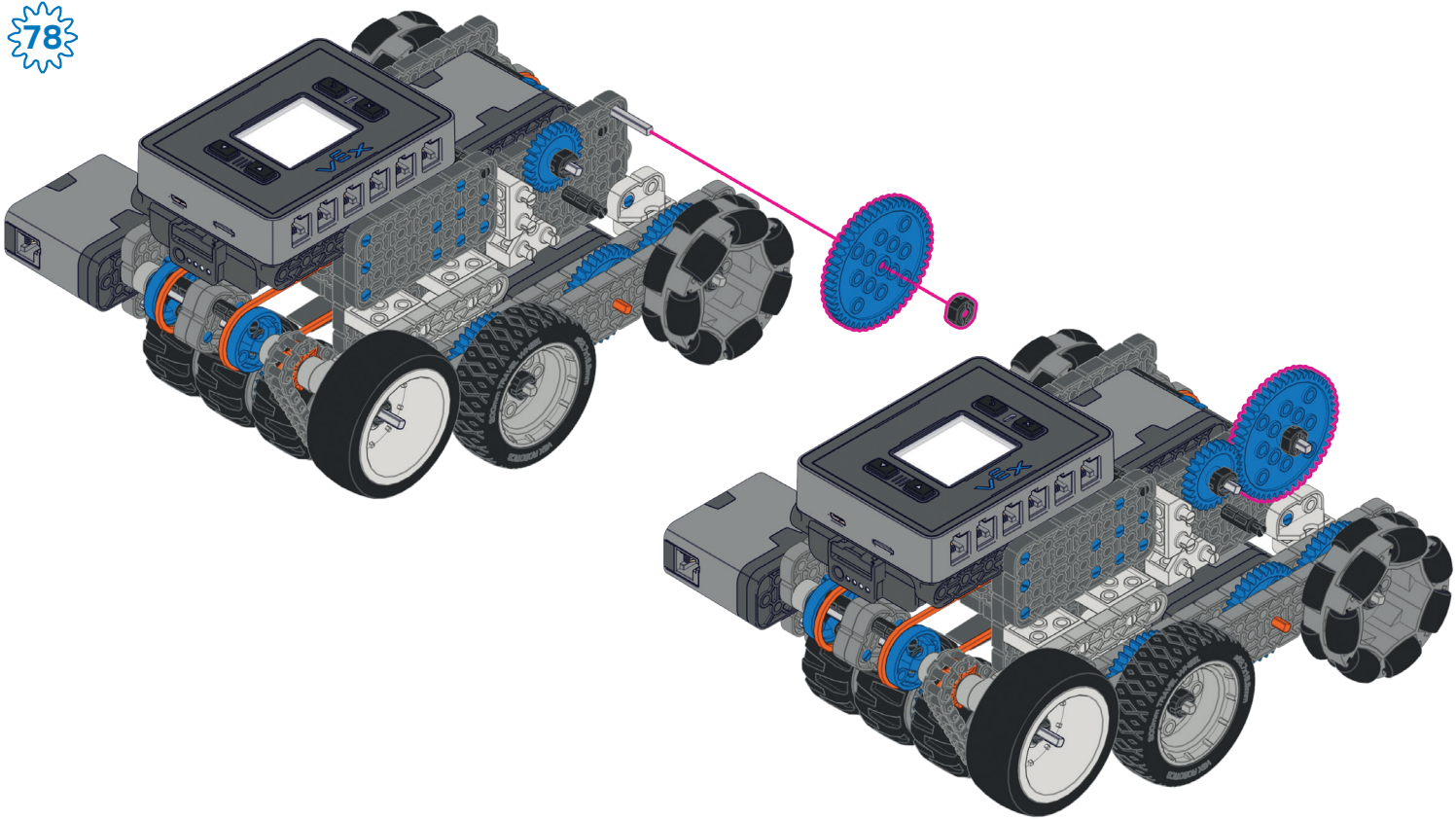

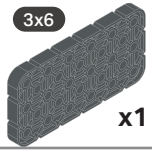

79

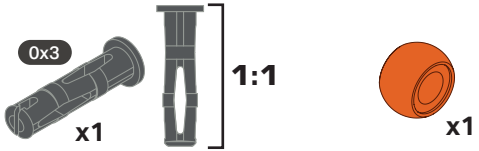

80

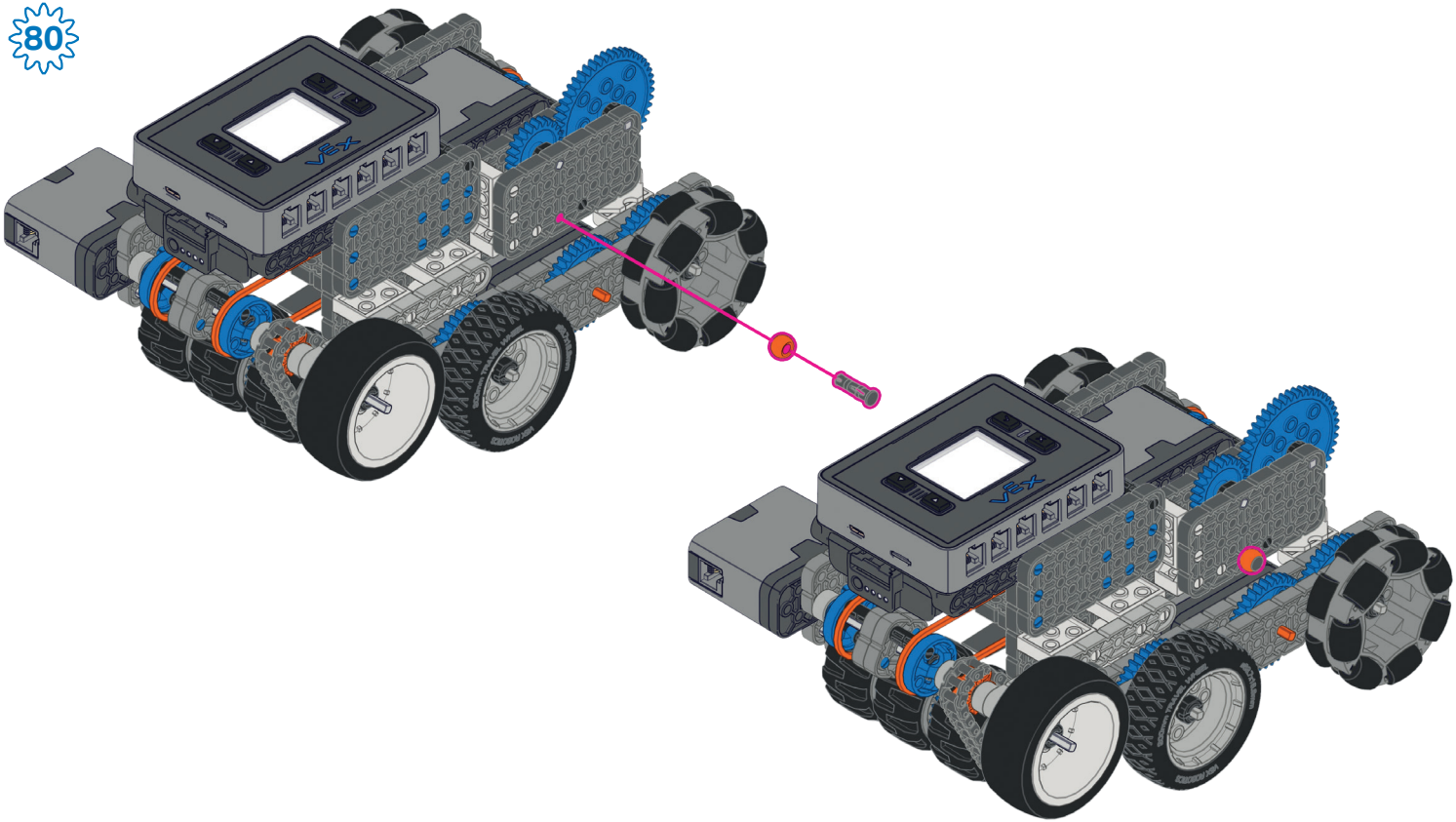

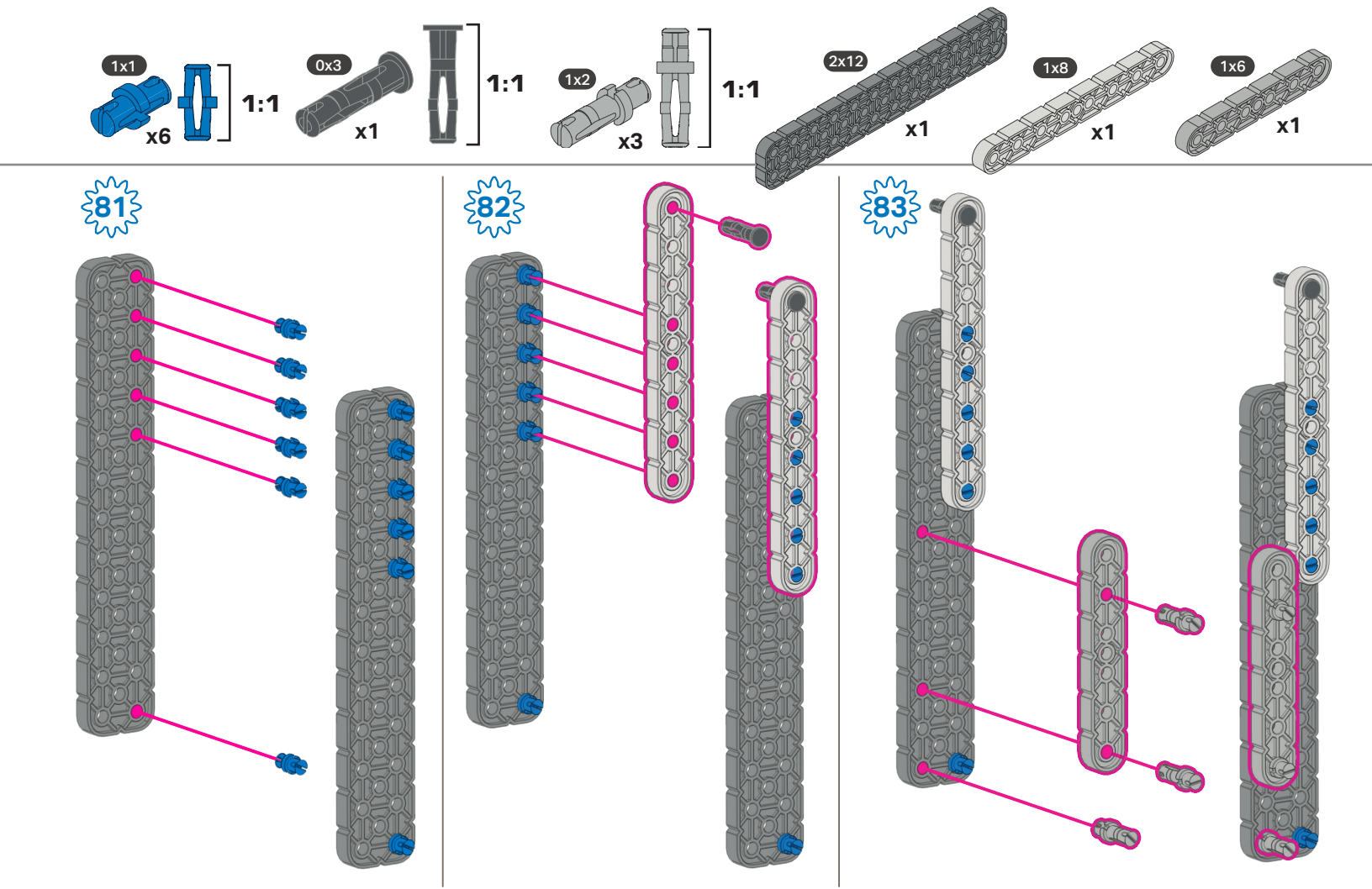
1x1
x6
1:1
0x3
x1
1:1
1x2
x3
1:1
2x12
x1
1x8
x1
1x6
x1
81
82
83

84

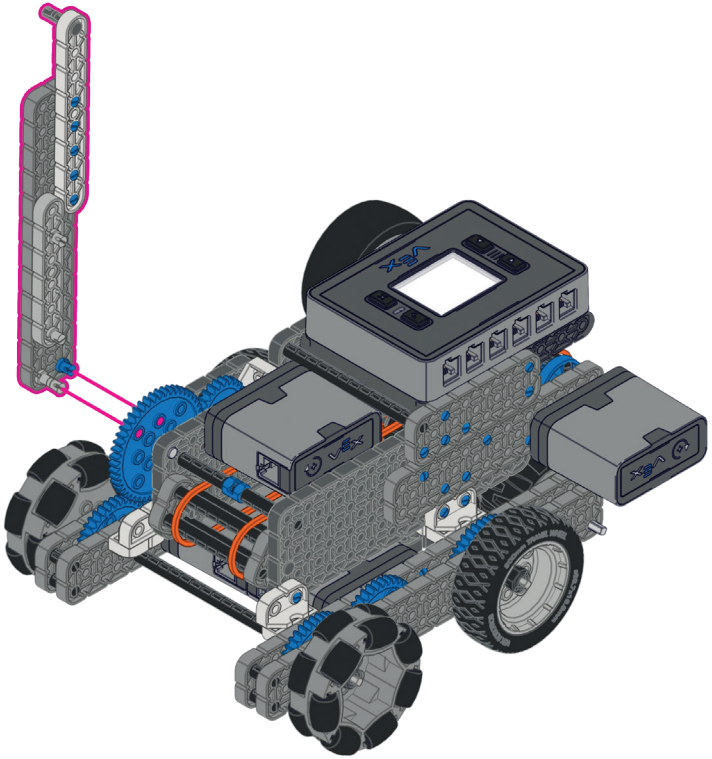

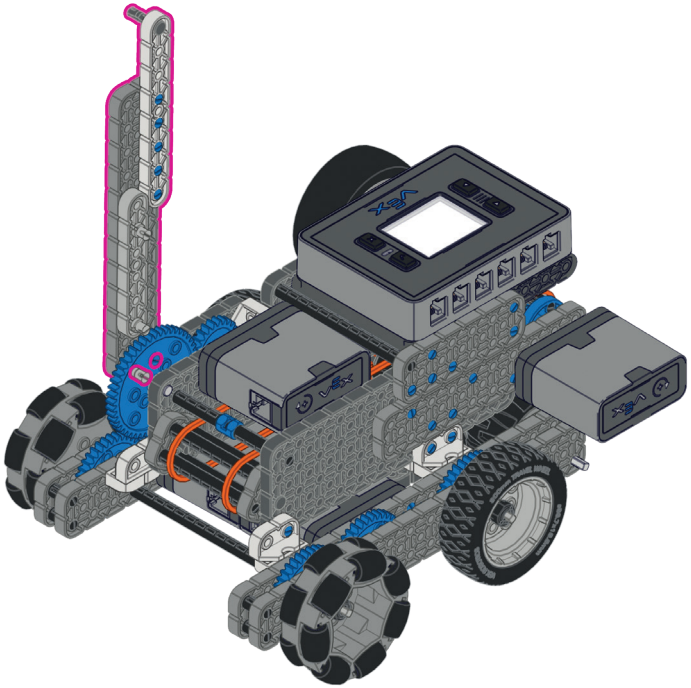

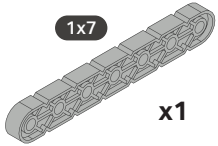

x1

85

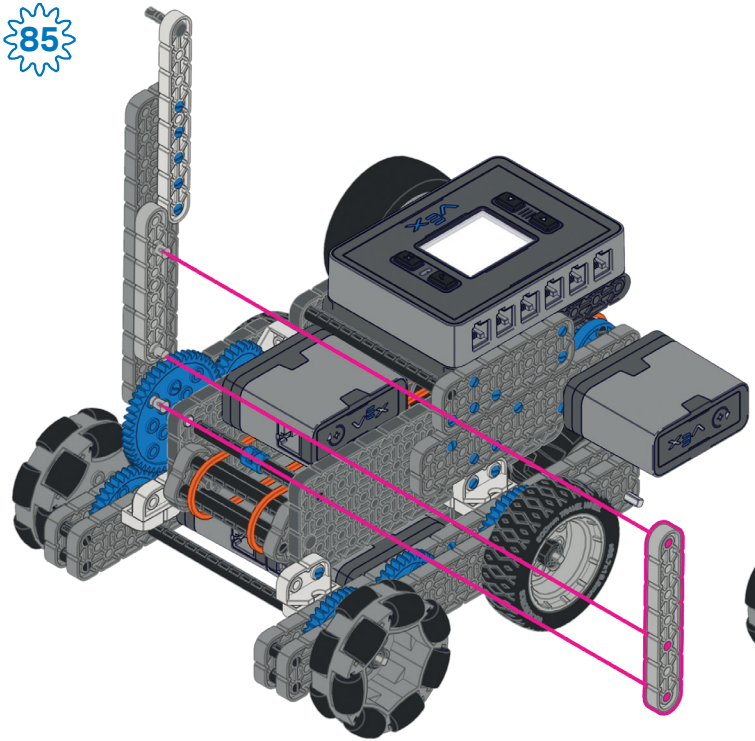

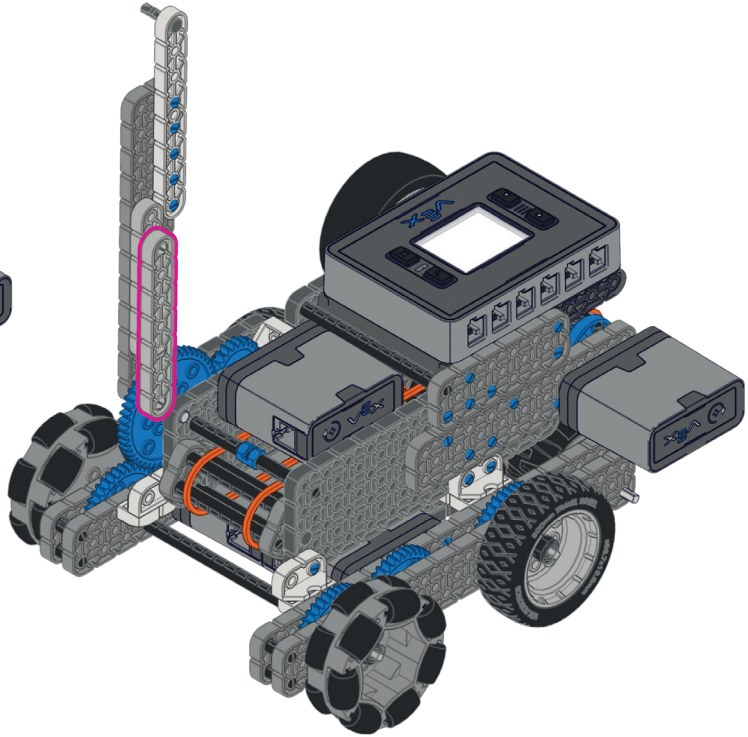

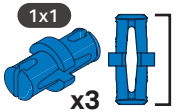

1:1

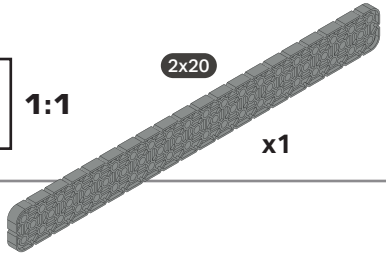

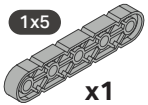

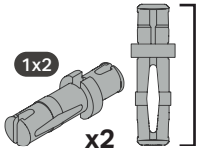

1:1

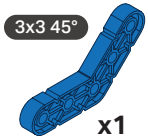

86

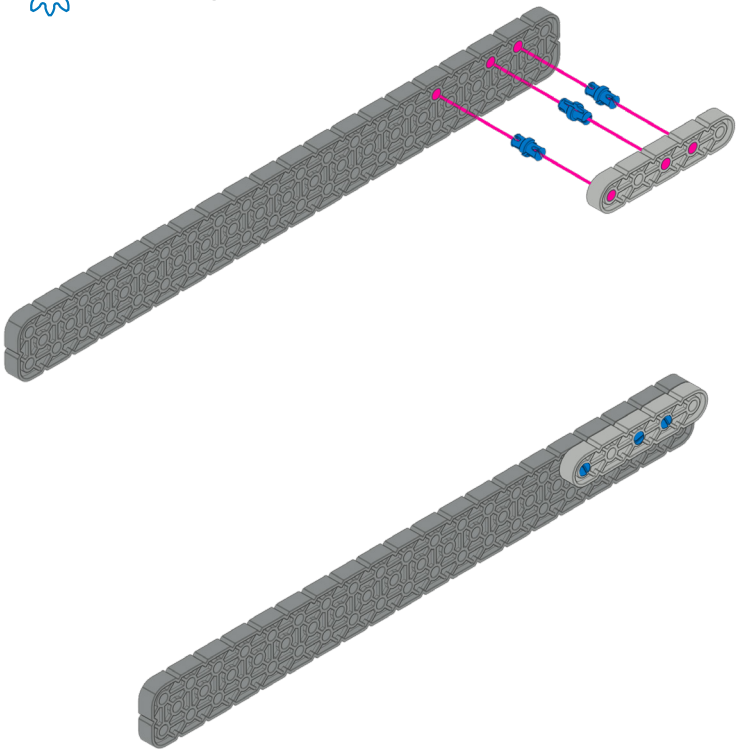

87

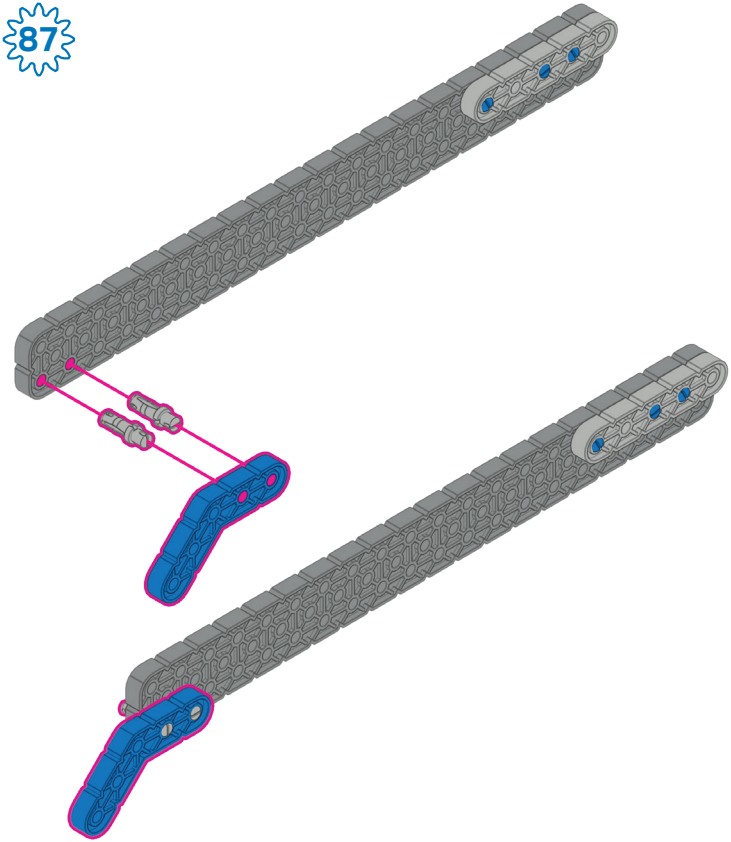

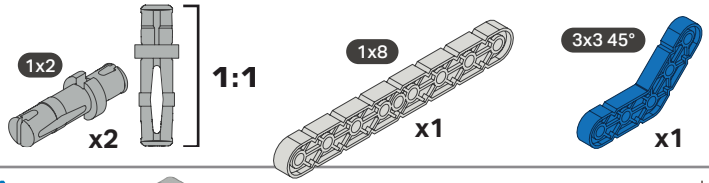

88

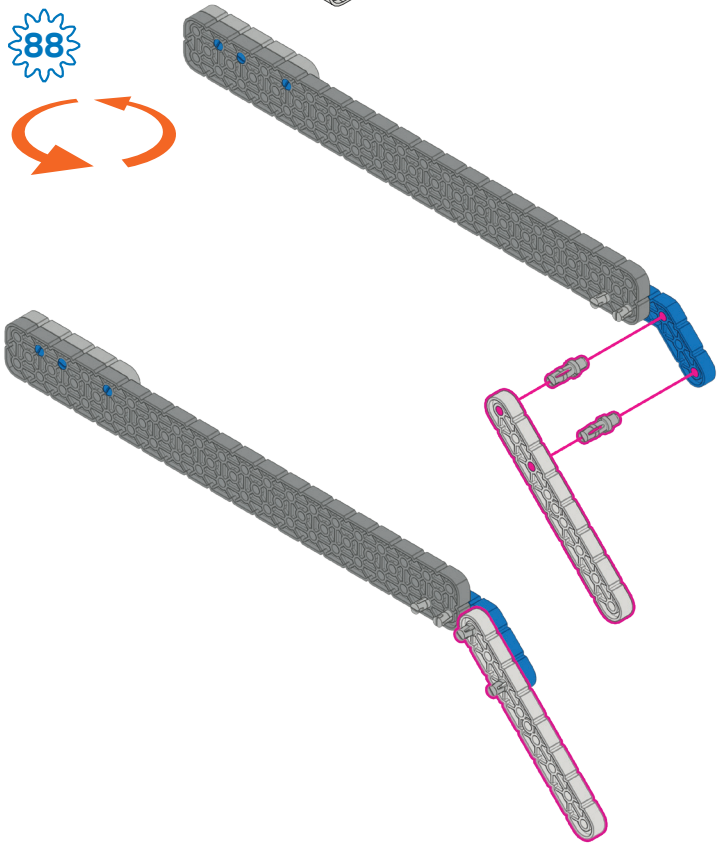

89

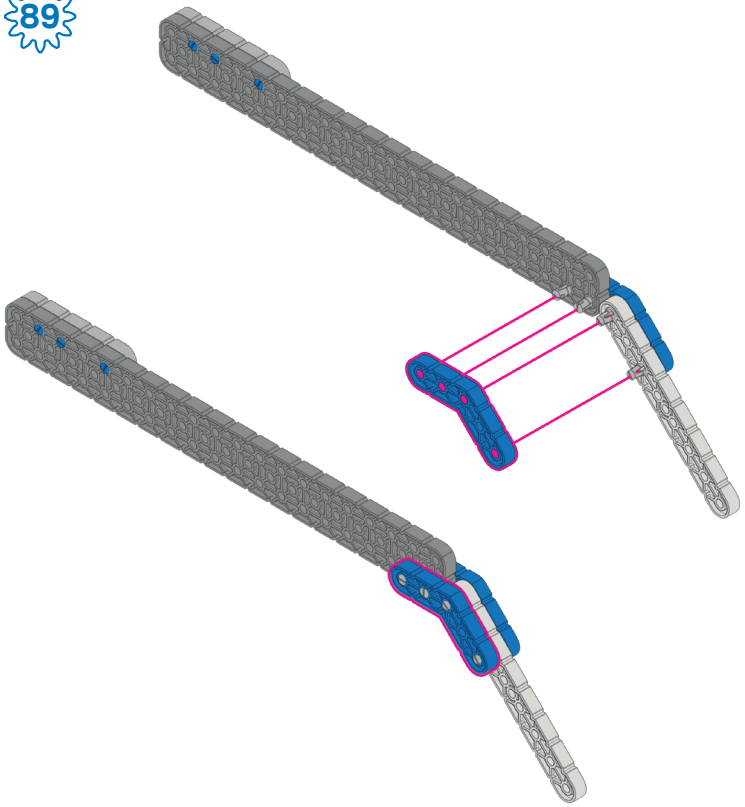

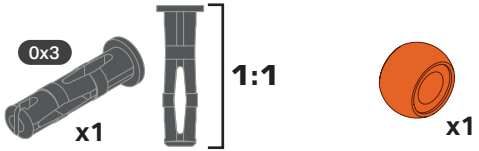
0x3
x1
1:1

x1

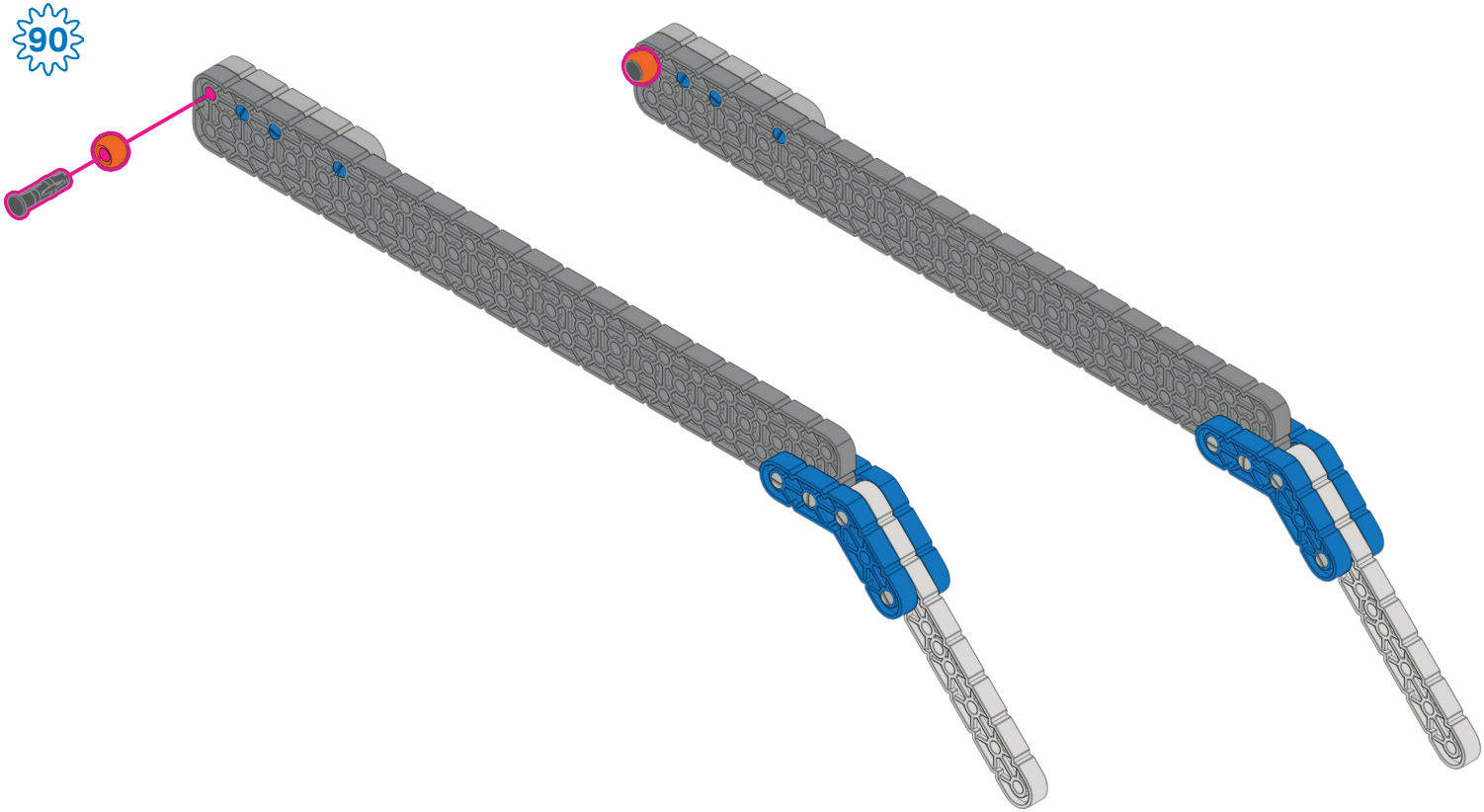
90

91

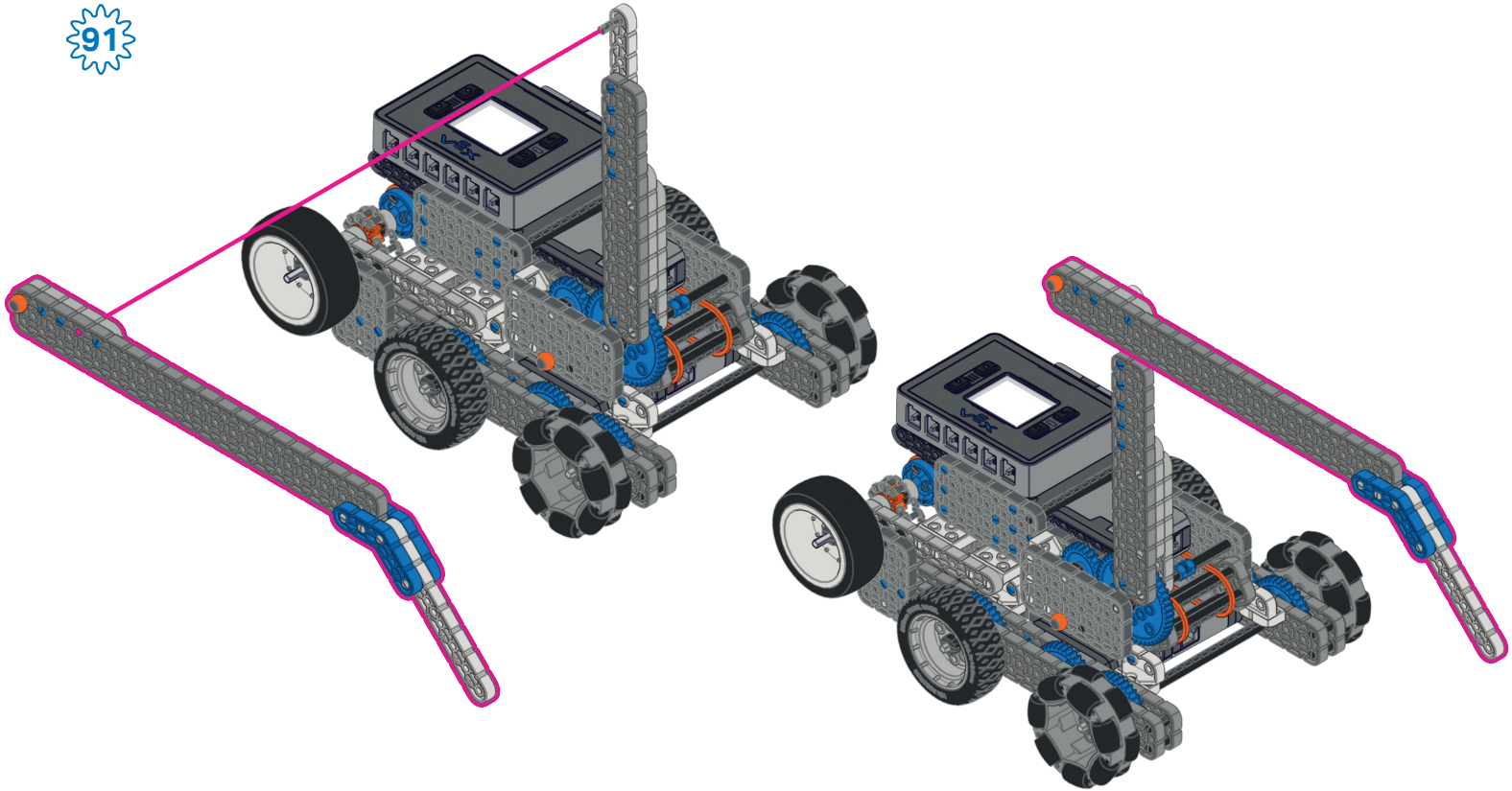

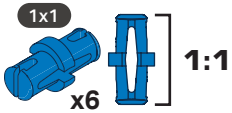

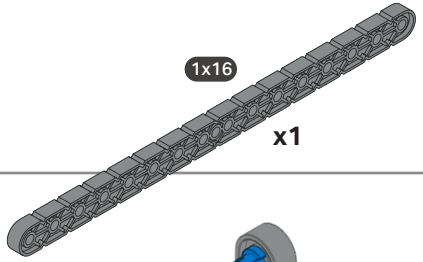

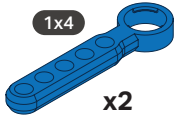

92

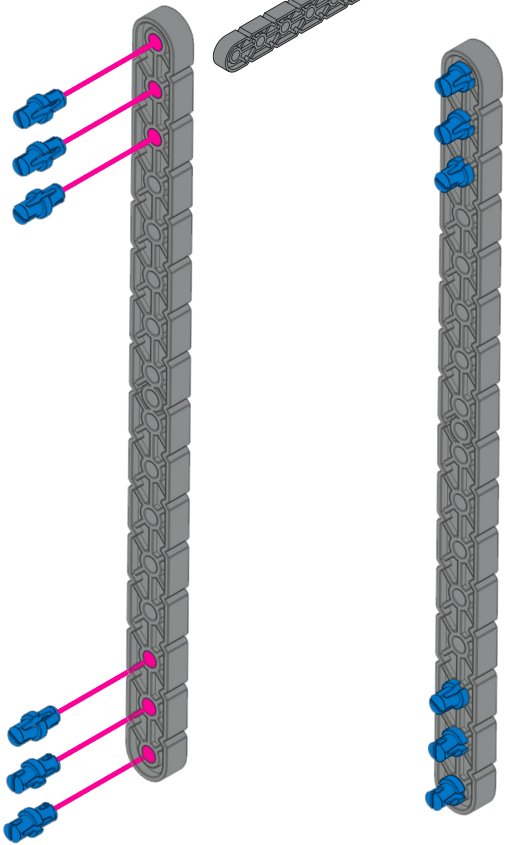

93

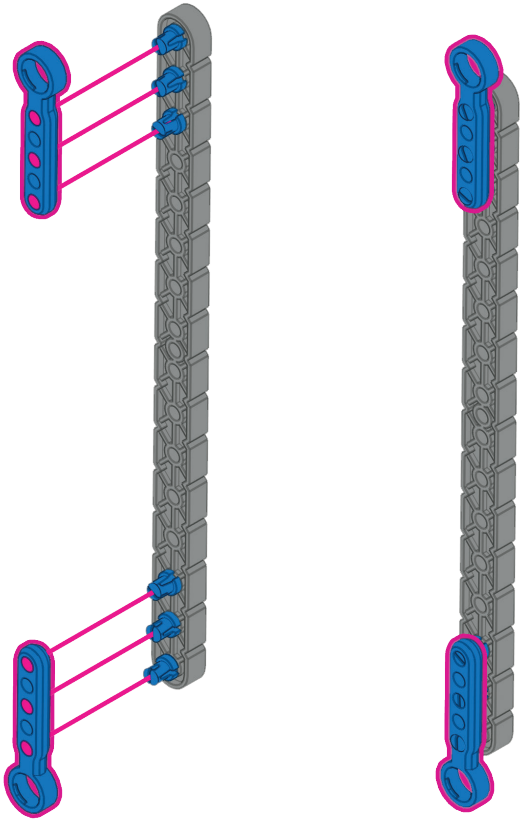

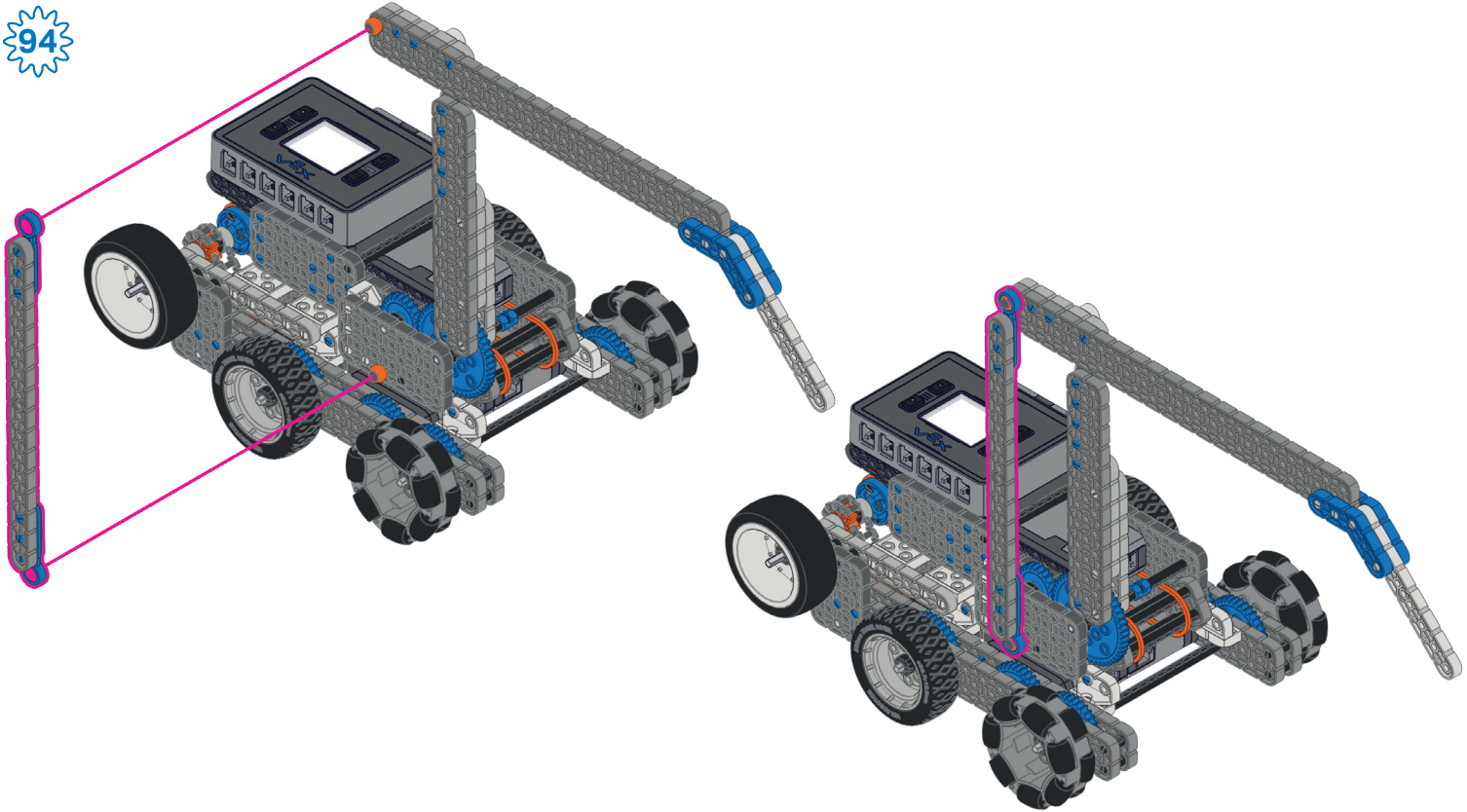
94

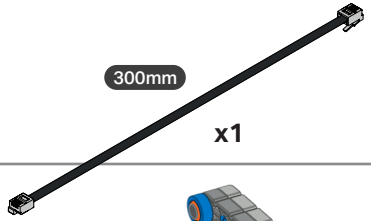

95

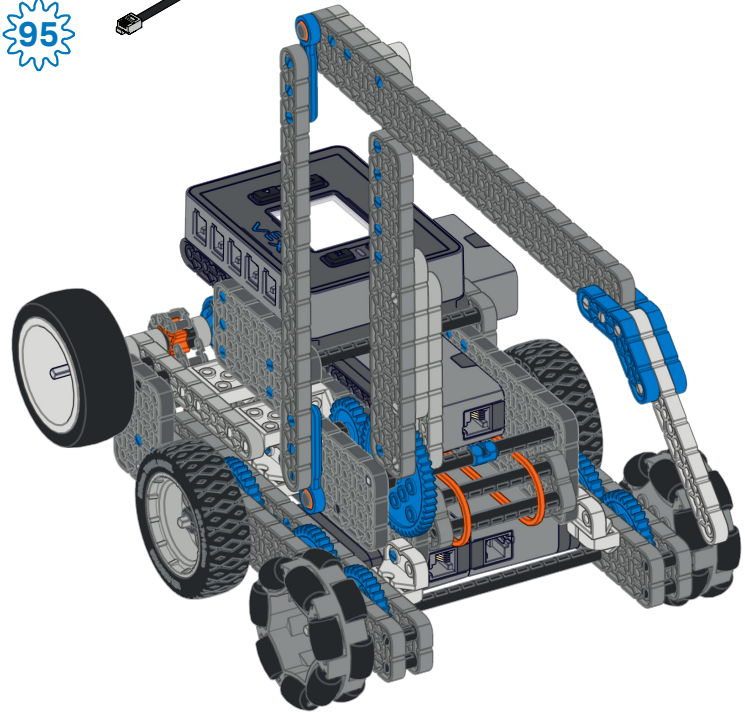

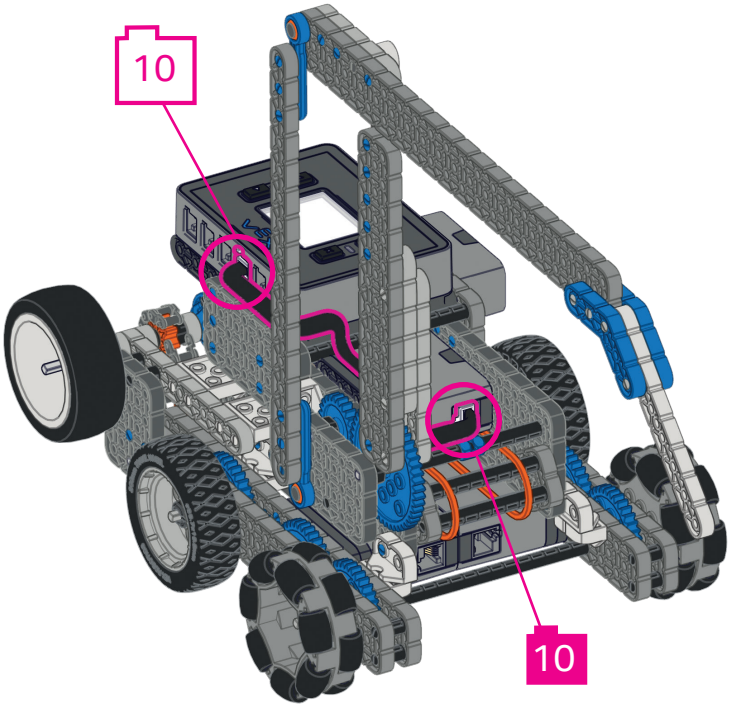

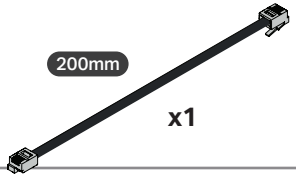

96

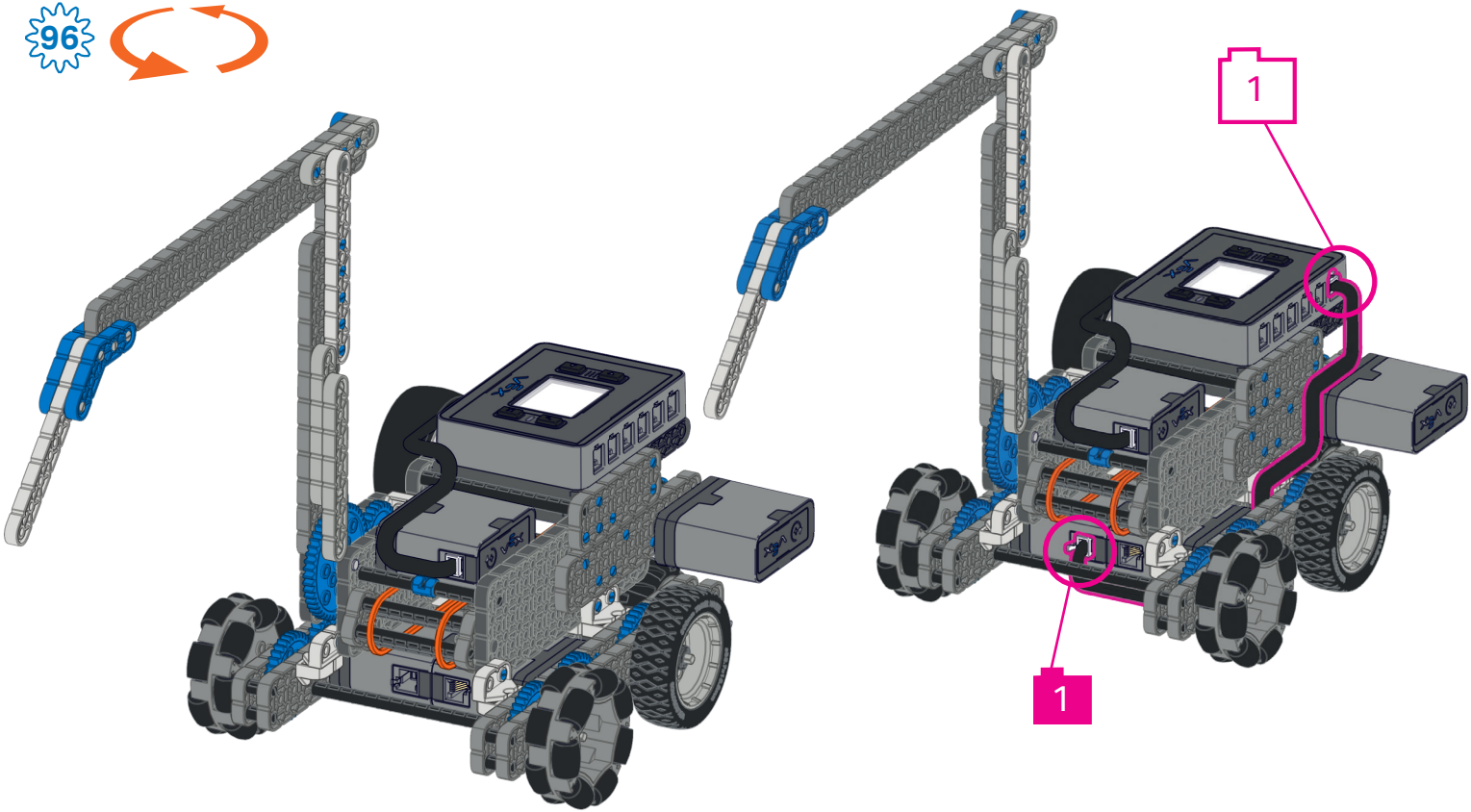

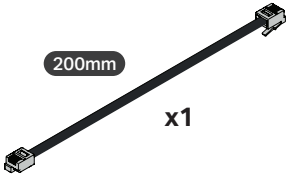

97

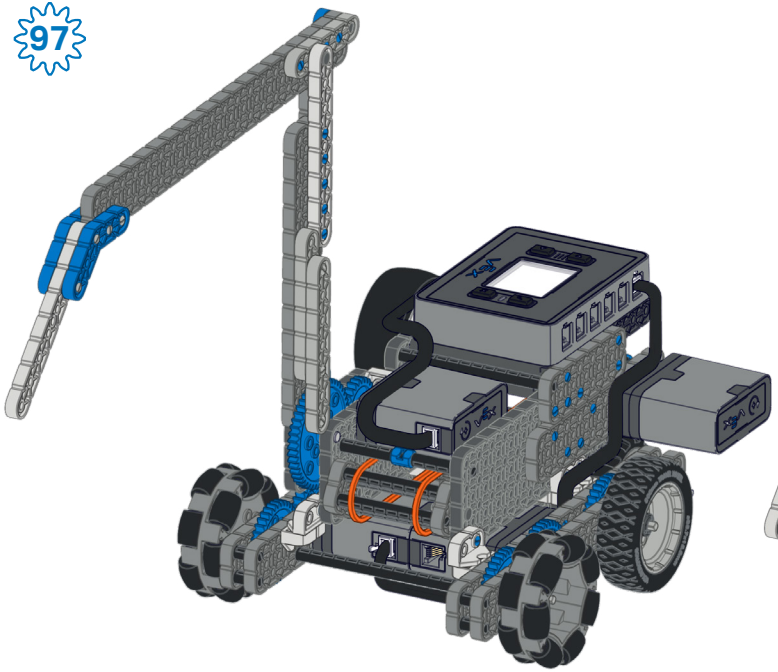

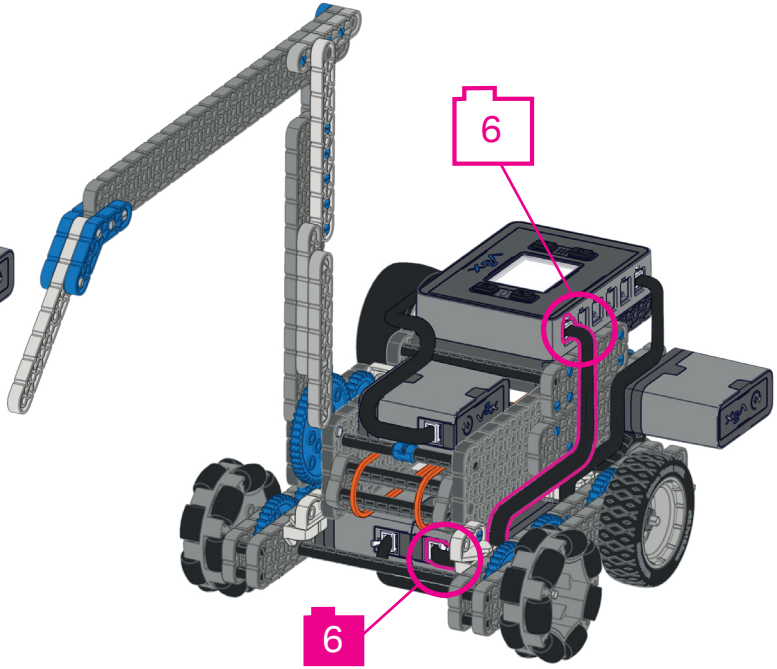

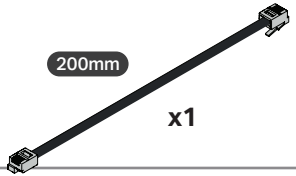

98

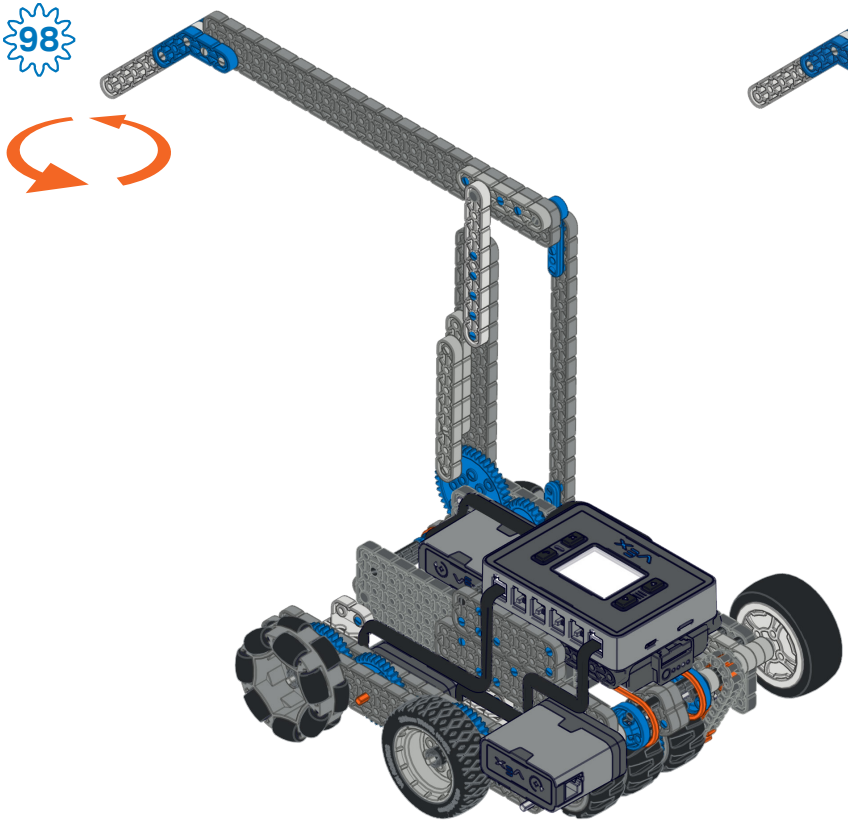

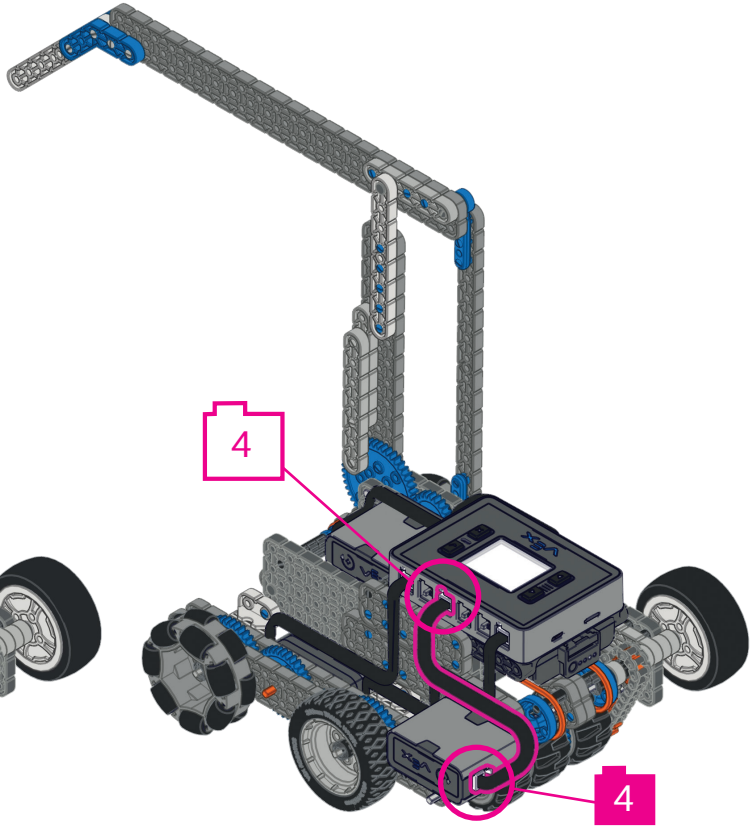

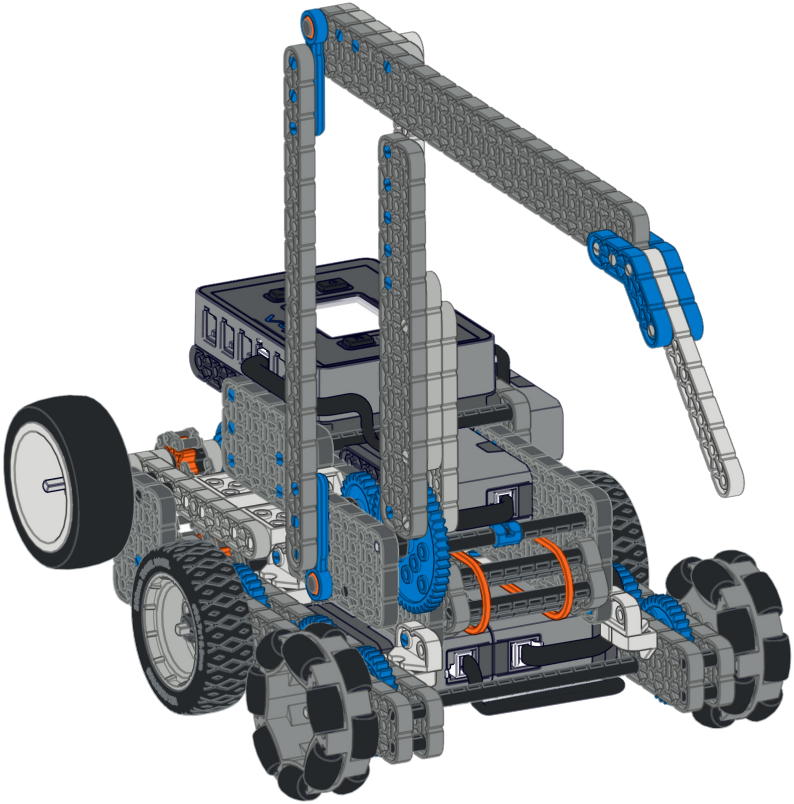

Snapshot Gen2 Build Instructions

228-4444-345 Rev3

A SUBSIDIARY OF INNOVATION FIRST® INTERNATIONAL

Custom manufactured in China for Innovation First Trading SARL. Distributed in the U.S.A, Mexico, Caribbean, Central & South America by VEX Robotics, Inc., 6725 W. FM 1570, Greenville, TX 75402, U.S.A. Distributed in China by Innovation First International (Shenzhen), Ltd., Suite 1906, Excellence Tower, 98 Fuhua Yi Road, Futian, Shenzhen, Guangdong, China 518048. Distributed in other regions by Innovation First Trading SARL, Z.A.E. Wolser G, 315, 3434 – Dudelange, Luxembourg +352 27 86 04 87. Distributed in Canada by / Distribuè au Canada par / Innovation First Trading, LLC, 6725 W. FM 1570, Greenville, TX 75402, U.S.A.